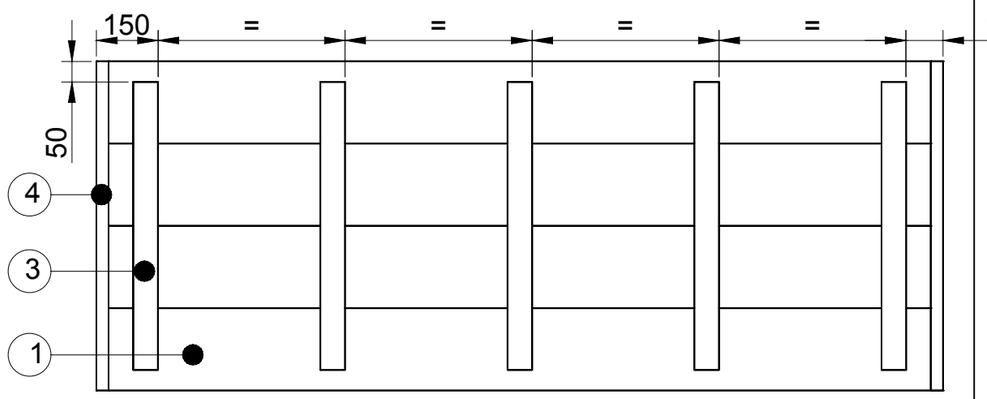

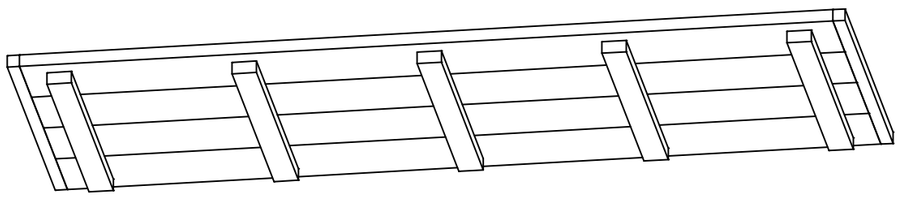

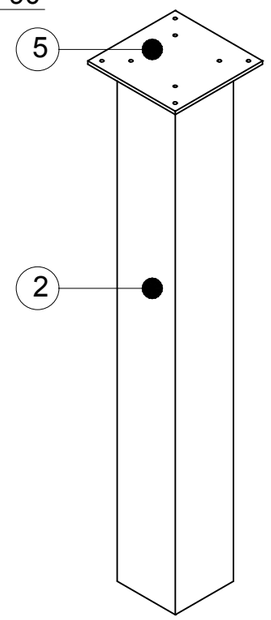

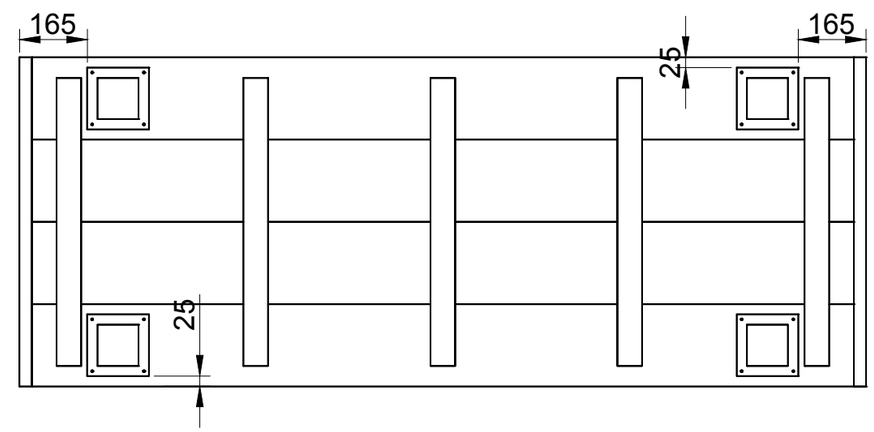

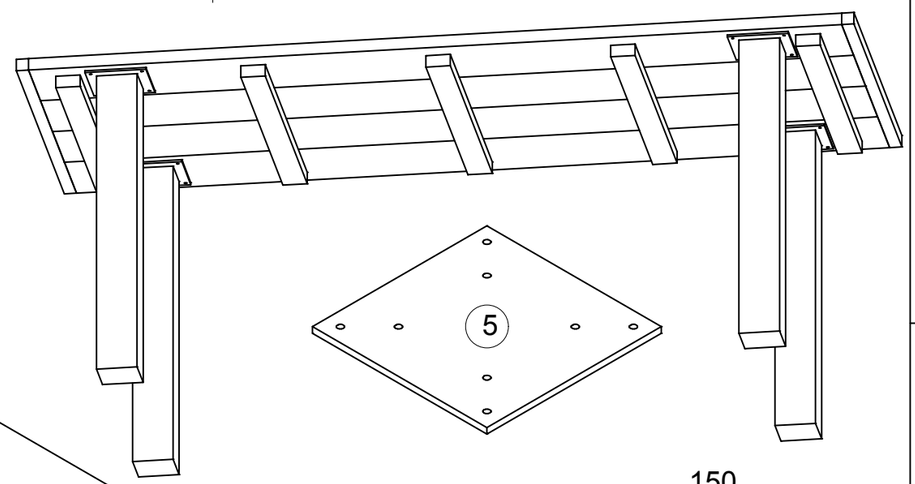

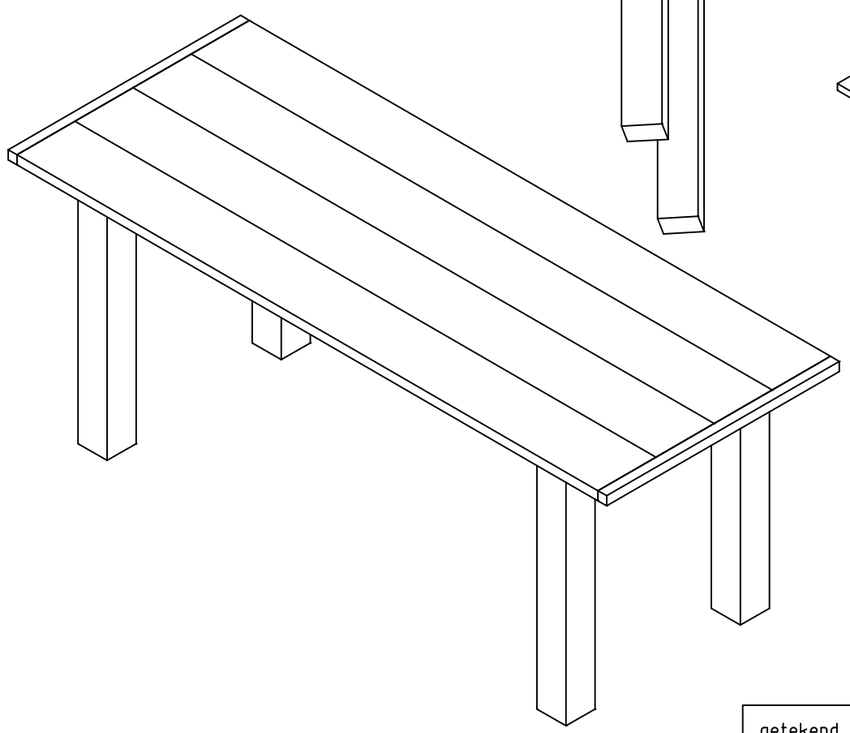

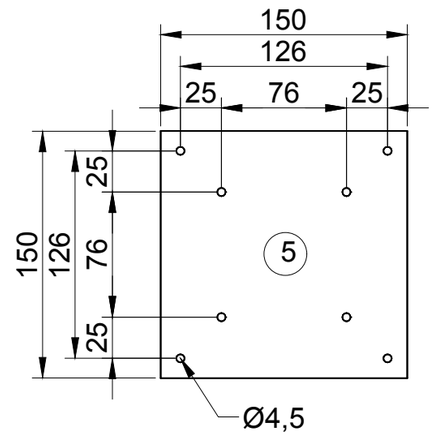

Item	Aantal	Materiaal	Dikte	Breedte	Lengte
1	4	Vuren	30	195	2500
2	5	Vuren	100	100	765
3	4	Vuren	30	60	680
4	2	Vuren	30	30	780
5	4	RVS	5	150	150
RVS schroeven 4x25					
RVS schroeven 5x50					

getekend	Fredsbouwtekeningen.nl	1 van 1
Tafel type J		A3