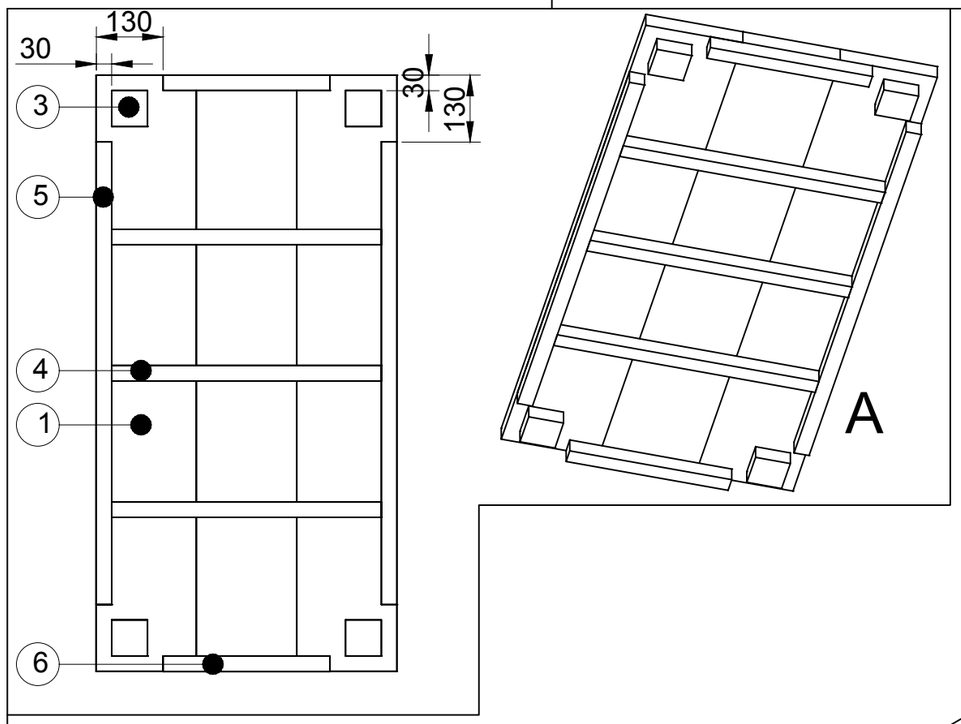

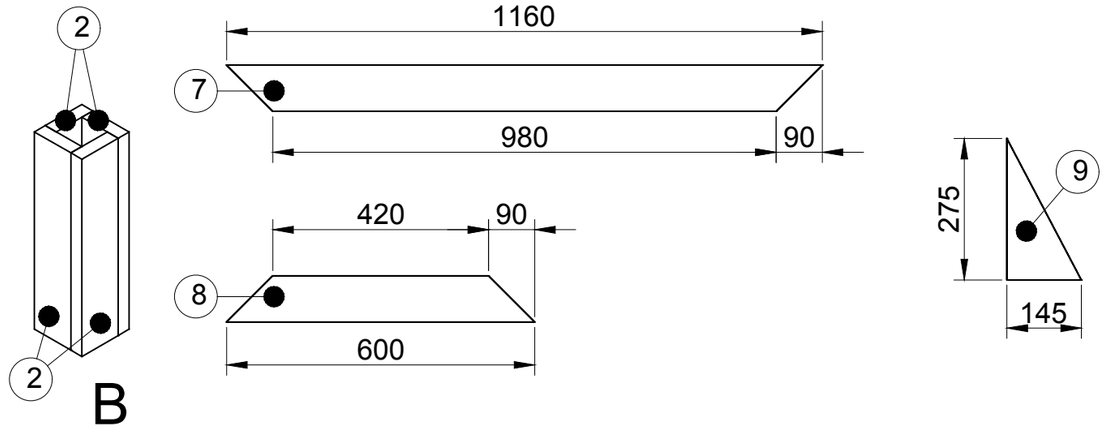

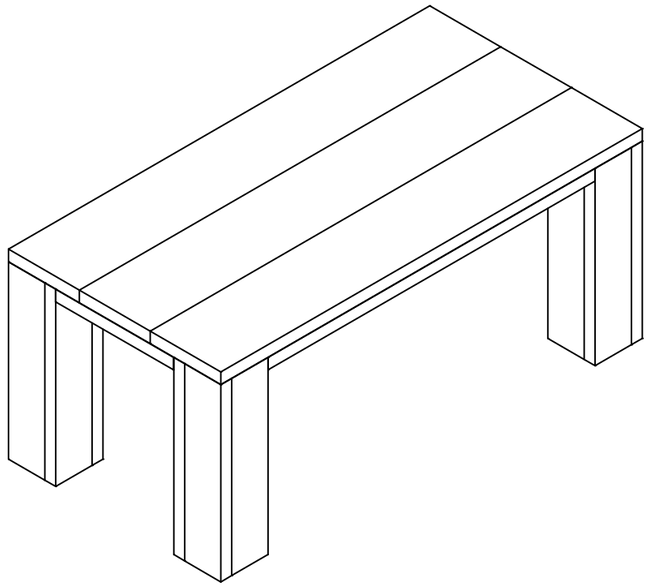

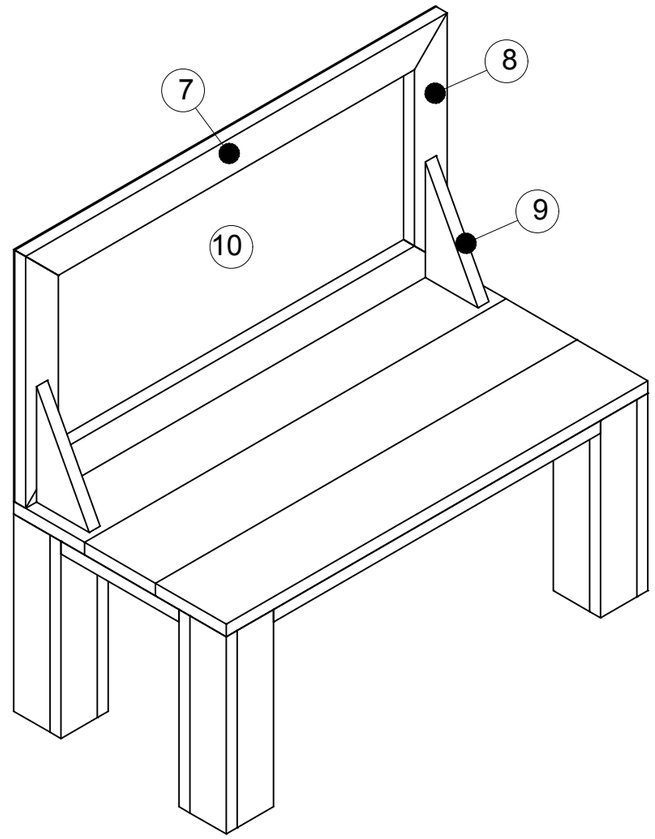

Item	Aantal	Materiaal	Dikte	Breedte	Lengte
1	3	Grenen	30	195	1160
2	16	Grenen	30	100	470
3	4	Grenen	30	70	70
4	2	Grenen	30	30	900
5	3	Grenen	30	30	525
6	2	Grenen	30	30	325
7	2	Grenen	30	60	1160
8	2	Grenen	30	60	600
9	2	Grenen	30	145	275
10	1	Krijtbord	3	600	1160
RVS schroeven 5x50 (voorboren)					
Houtlijm					

getekend	Fredsbouwtekeningen.nl	1 van 1
Schoolbord tafel		A3