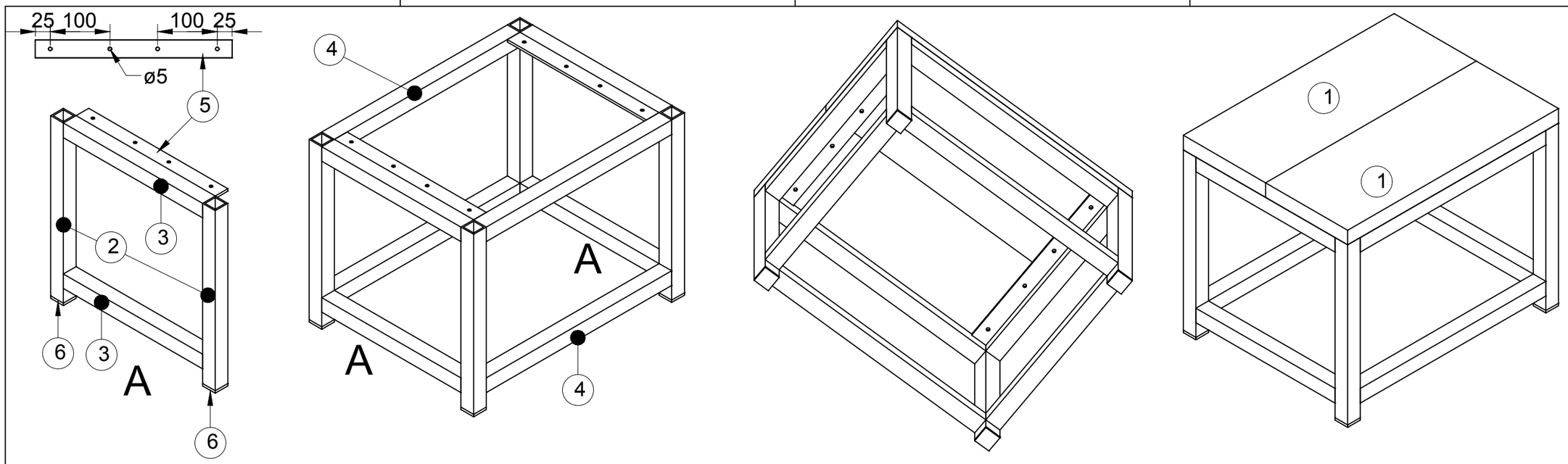

Item	Aantal	Materiaal	Dikte	Breedte	Lengte
1	2	Vuren	30	195	500
2	4	Staal Kokerprofiel 30x30x3			365
3	4	Staal Kokerprofiel 30x30x3			330
4	4	Staal Kokerprofiel 30x30x3			440
5	2	Staal strip 5x30			330
6	4	Staal strip 5x30			30
RVS schroeven 5x30 (voorboren)					

Kokers en strip aan elkaar lassen

getekend	Fredsbouwtekeningen.nl	1 van
Bijzettafel Type A		A3