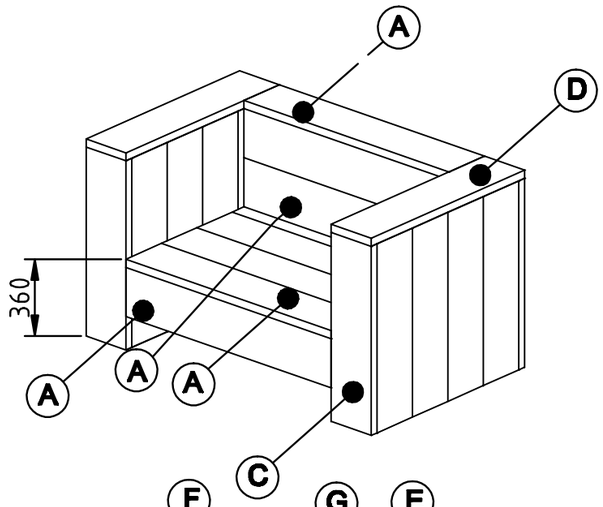

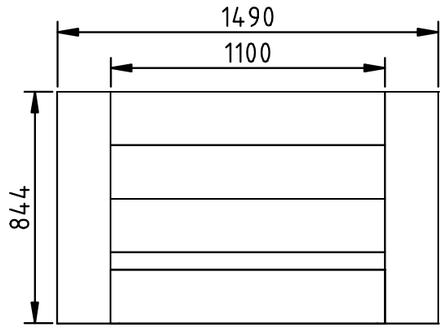

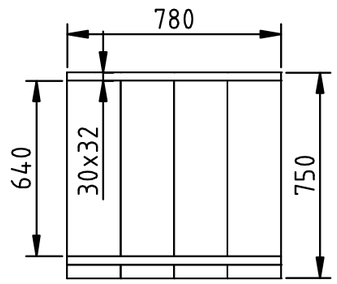

Stap-1 4x

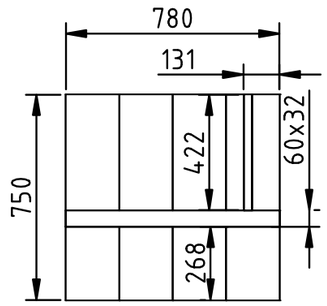

Stap-2 1x

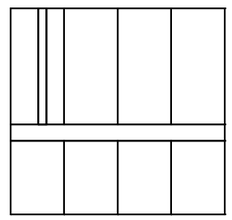

Stap-3 1x

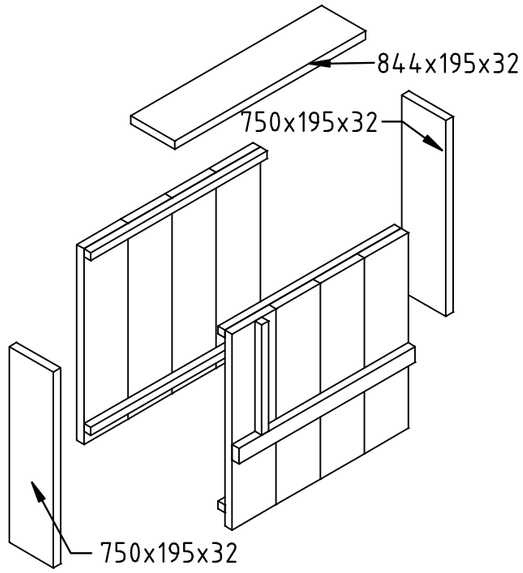

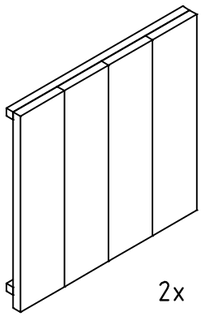

2x

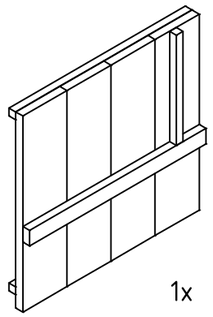

1x

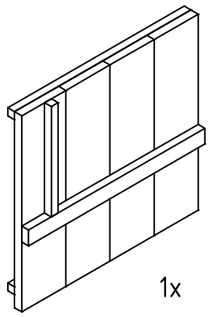

1x

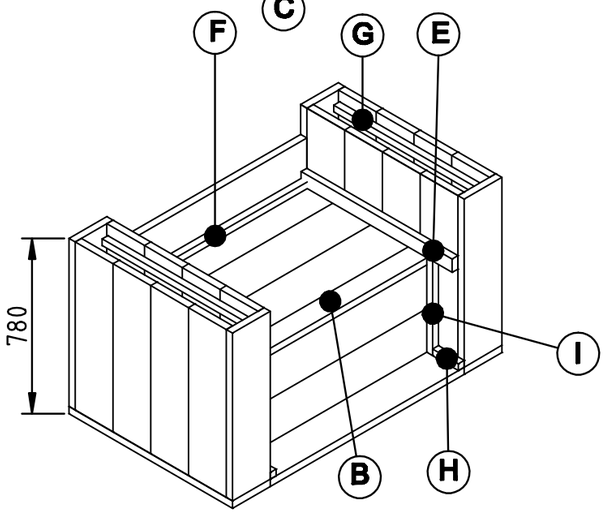

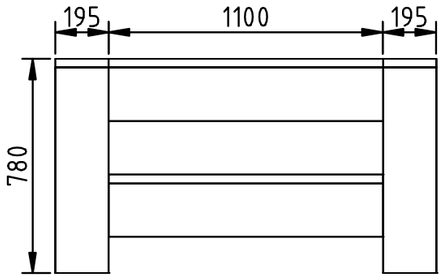

Item	Aantal	Materiaal	Lengte
A	7	Steigerhoutenplank 32x195	1100
B	1	Steigerhoutenplank 32x96	1100
C	20	Steigerhoutenplank 32x195	750
D	2	Steigerhoutenplank 32x195	844
E	2	Steigerhoutenlat 62x30	780
F	1	Steigerhoutenlat 32x30	1040
G	8	Steigerhoutenlat 32x30	780
H	2	Steigerhoutenlat 32x30	135
I	2	Steigerhoutenlat 32x30	422
Verzinkteschroeven 50x5			

getekend	Fredsbouwtekeningen.nl	1 van 1
Loungestoel zitting 1100mm		A3