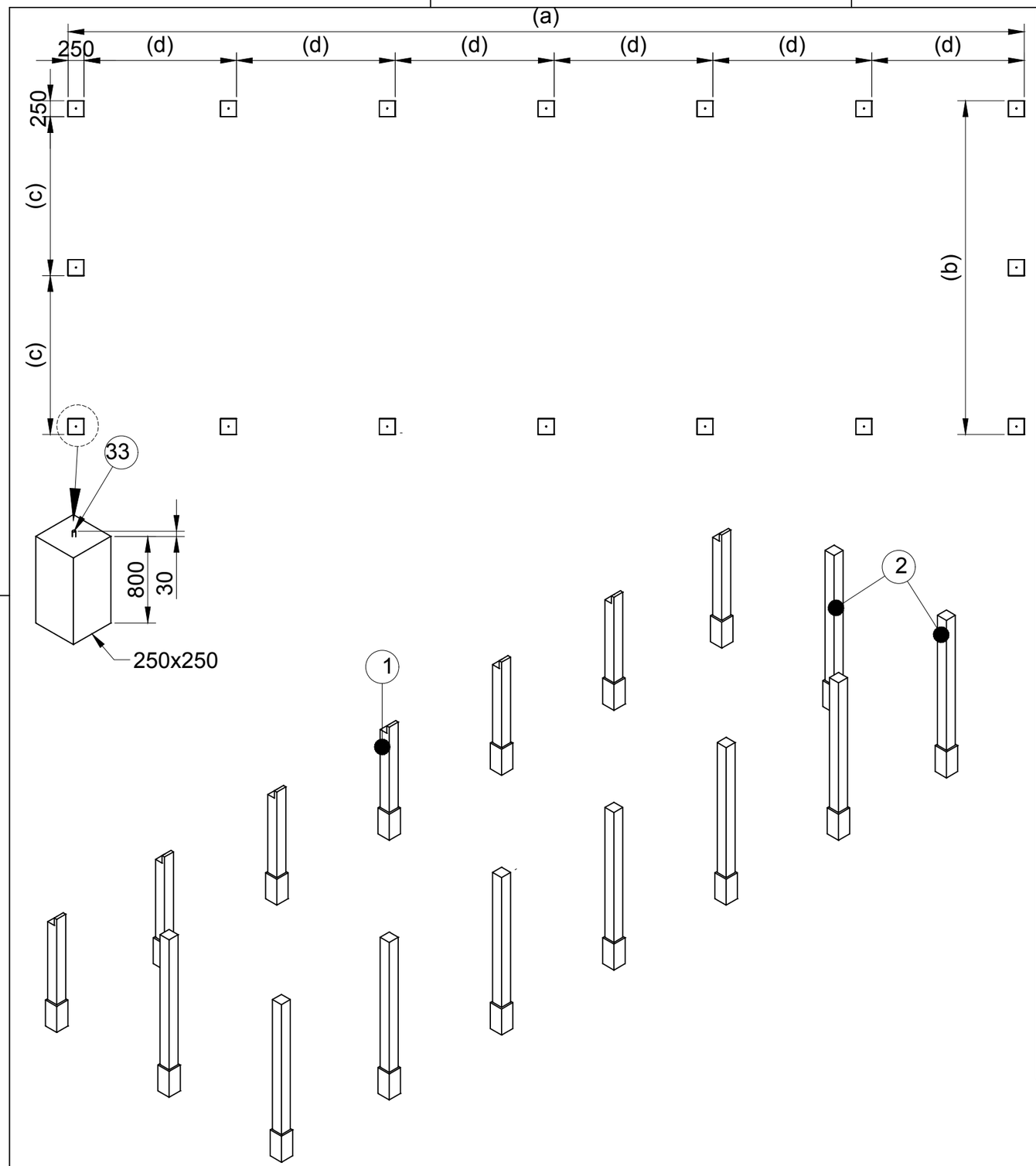

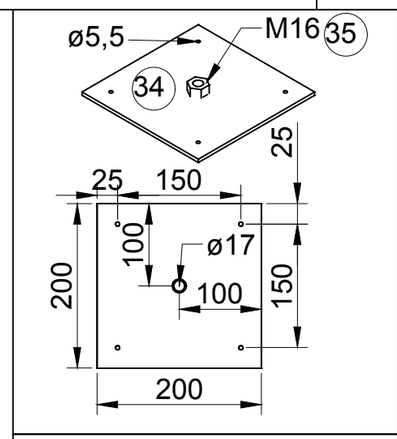

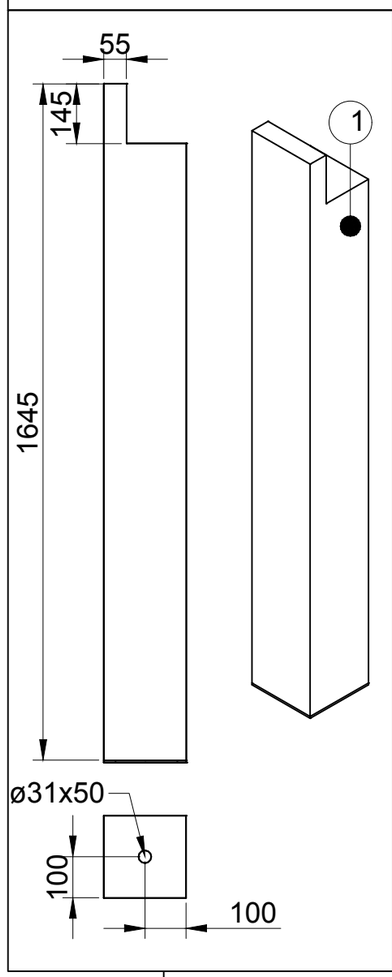

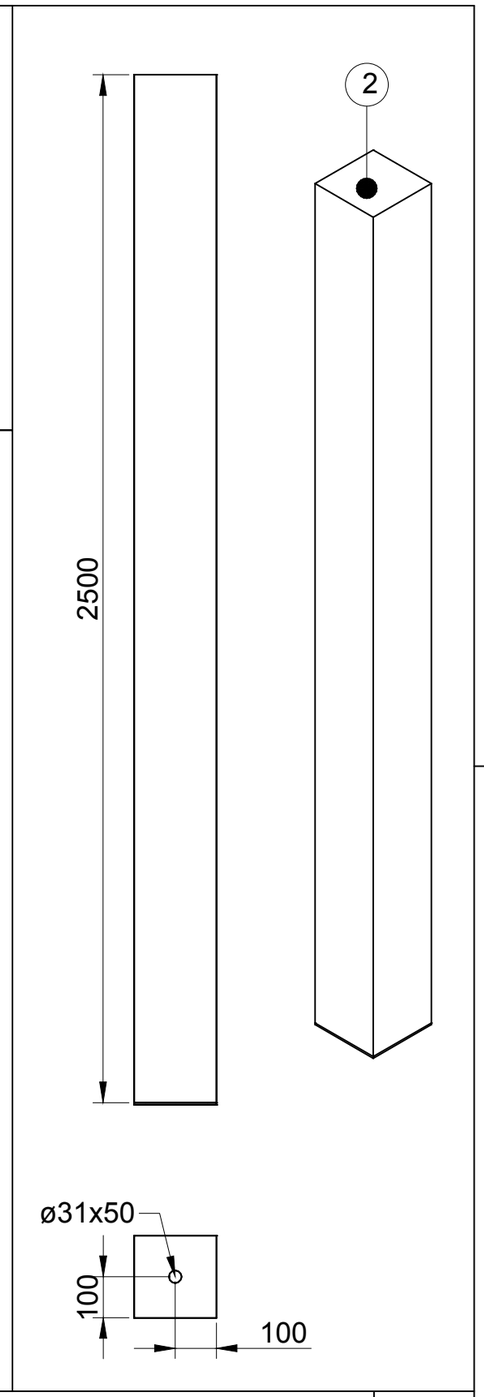

getekend	Fredsbouwtekeningen.nl	1 van 16
Kapschuur type B		A3

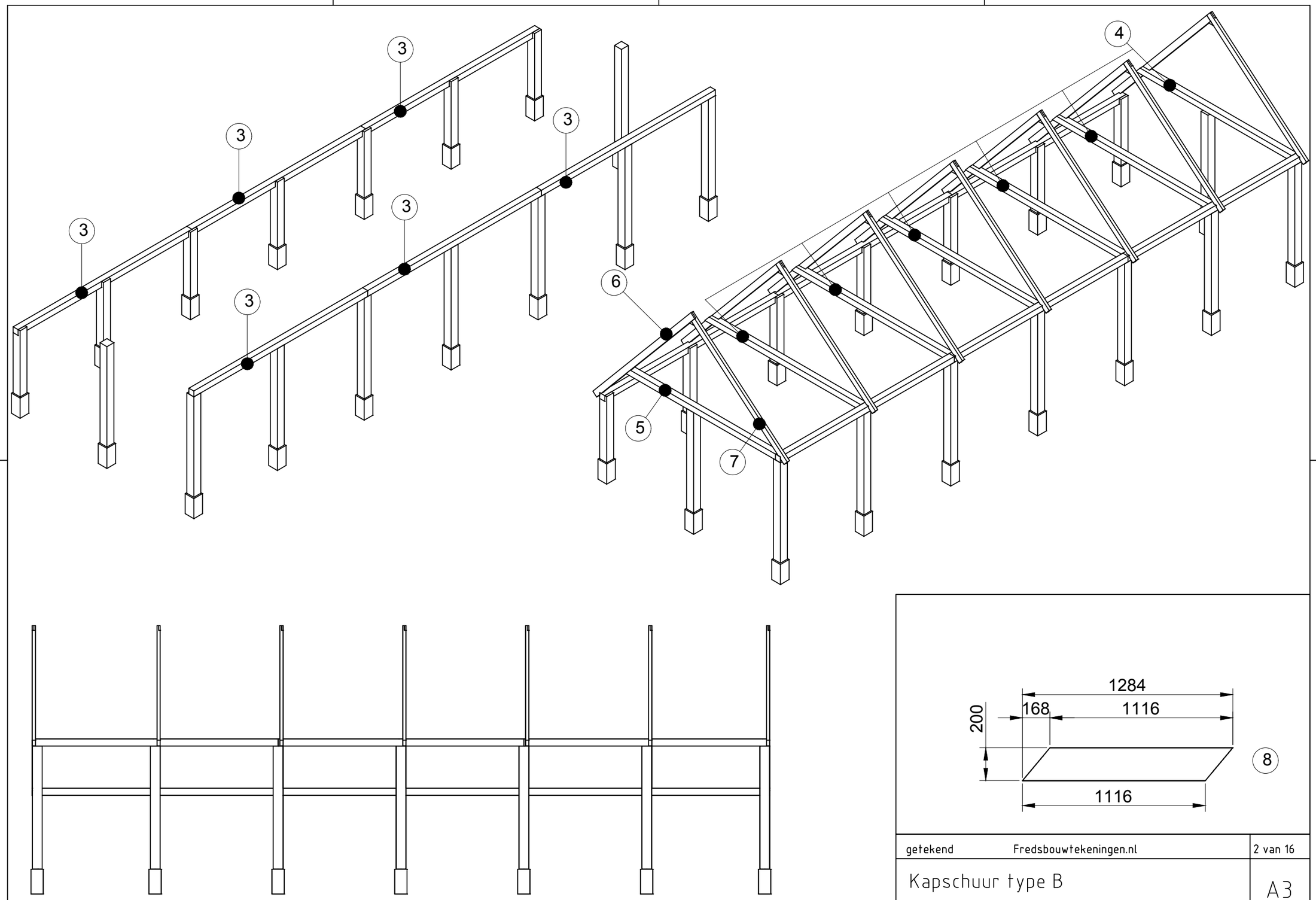

getekend	Fredsbouwtekeningen.nl	2 van 16
Kapschuur type B		A3

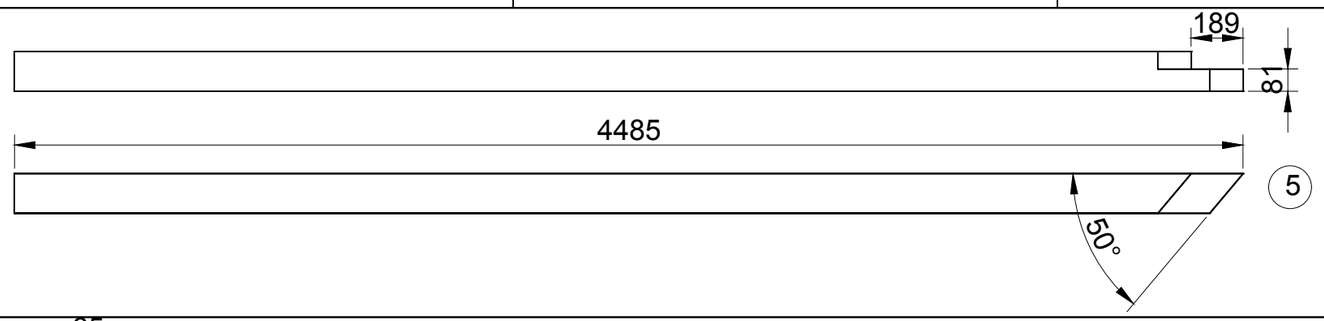

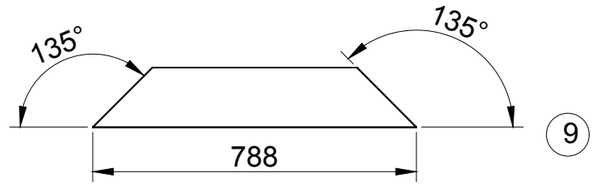

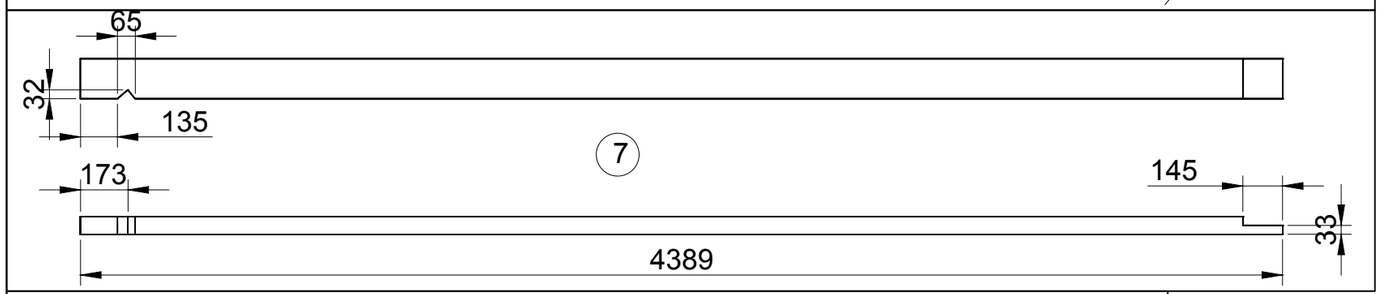

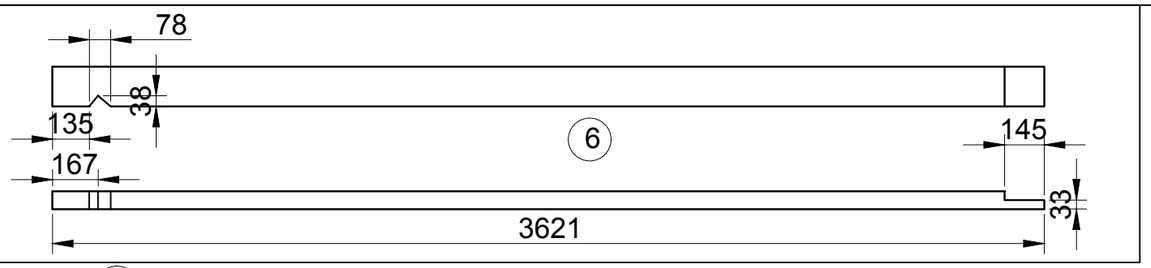

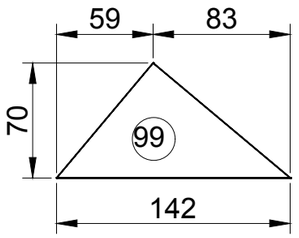

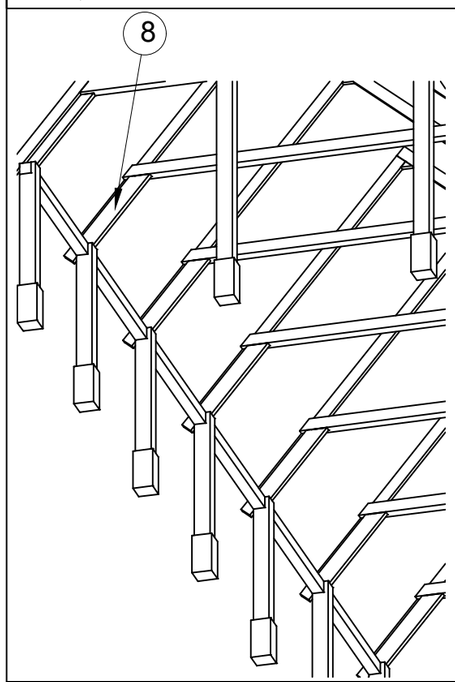

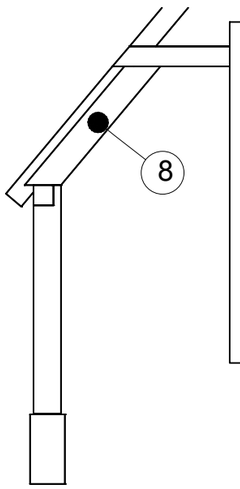

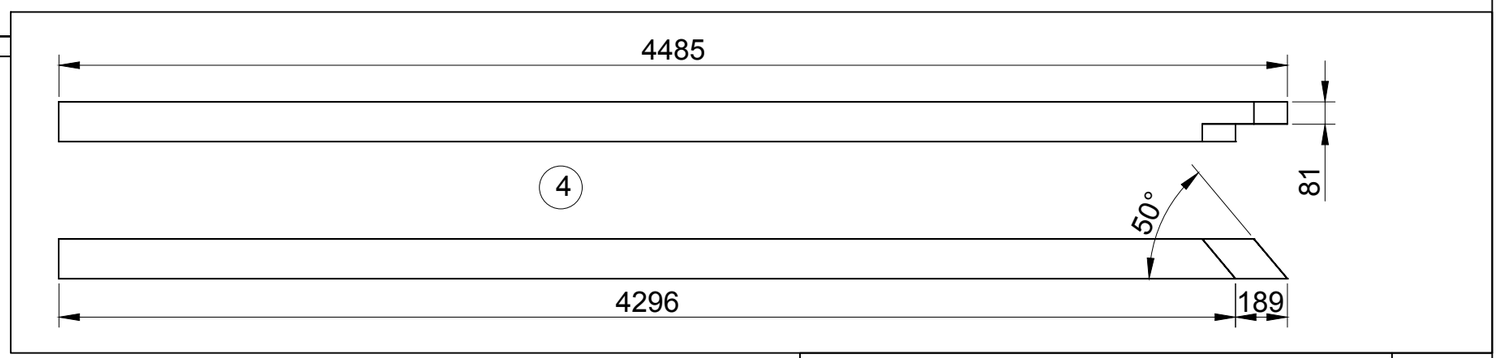

getekend	Fredsbouwtekeningen.nl	3 van 16
Kapschuur type B		A3

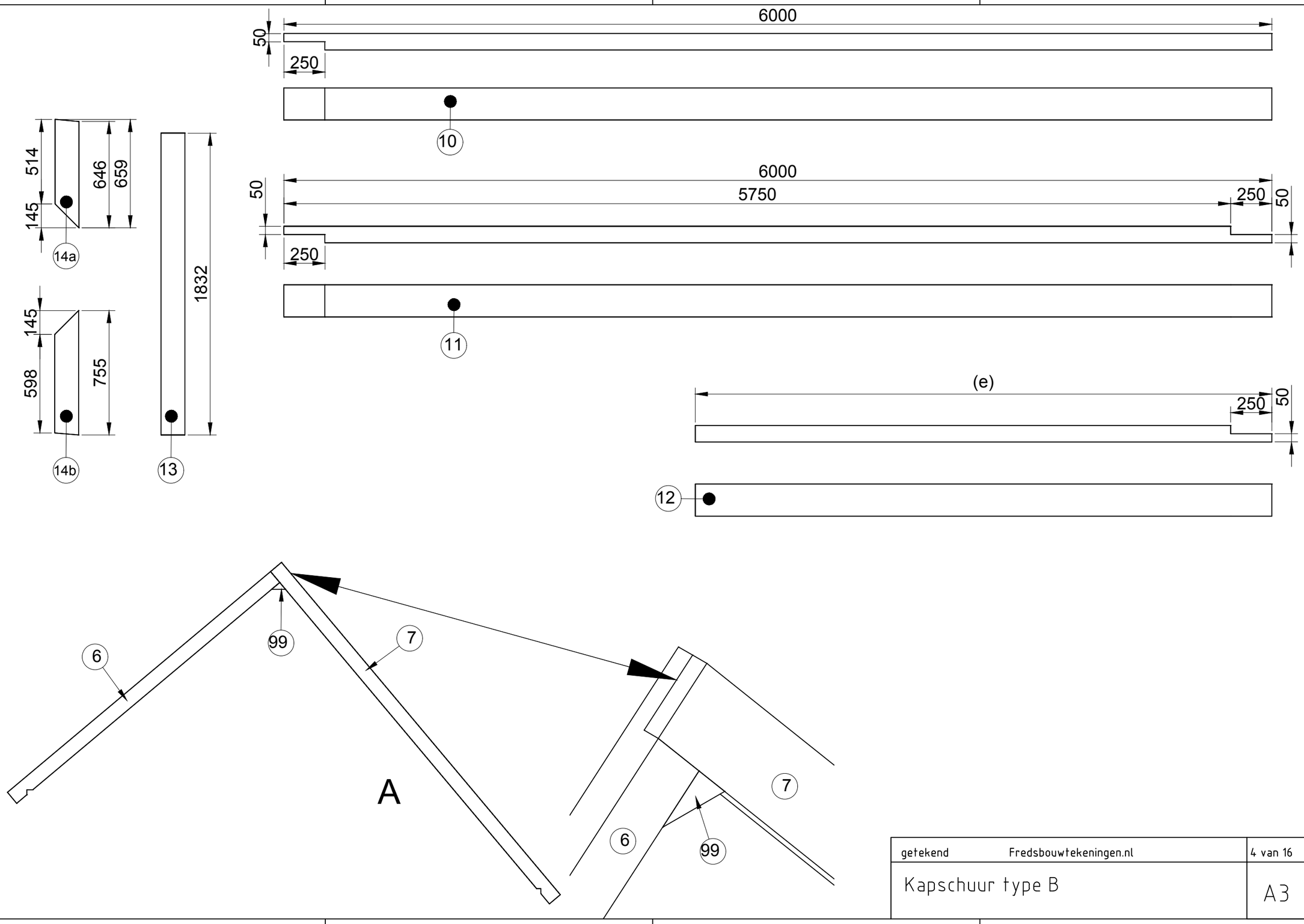

getekend	Fredsbouwtekeningen.nl	4 van 16
Kapschuur type B		A3

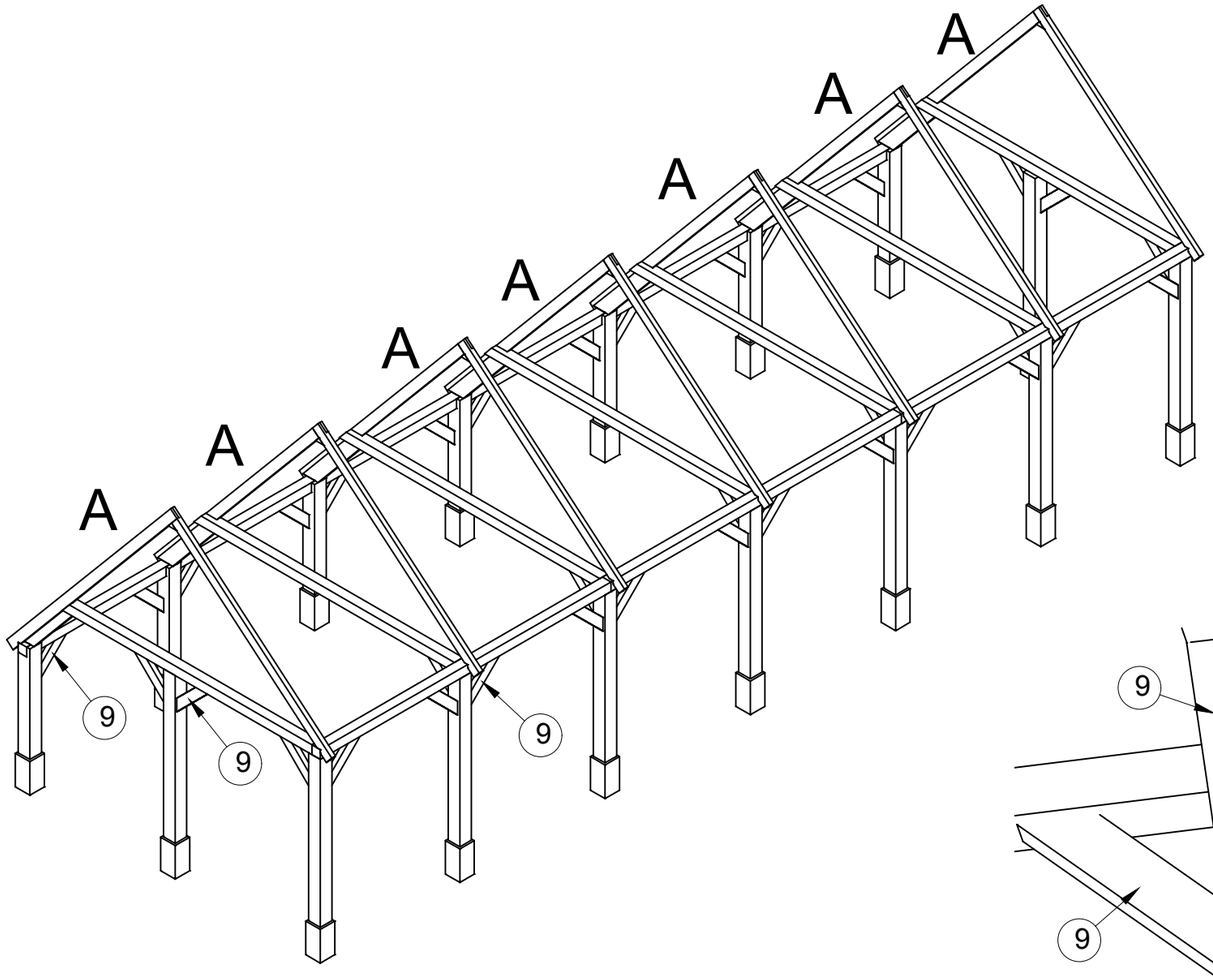

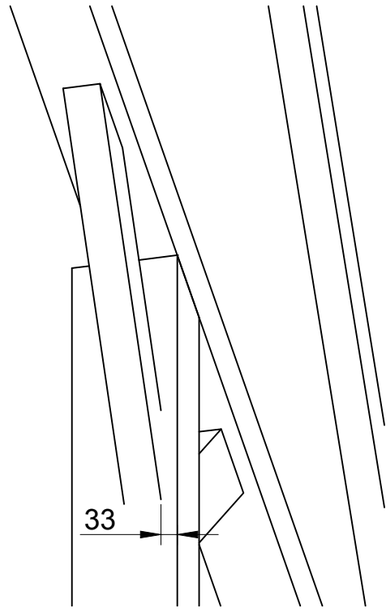

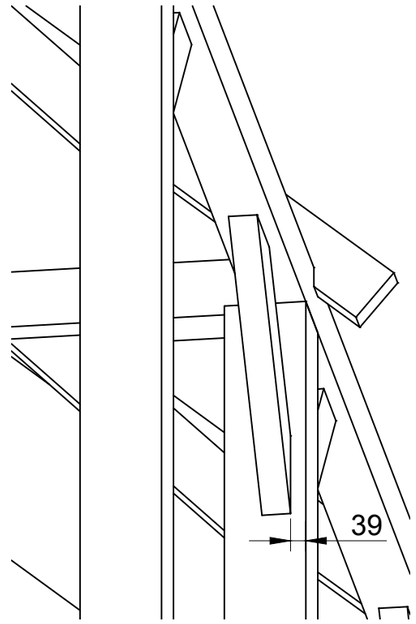

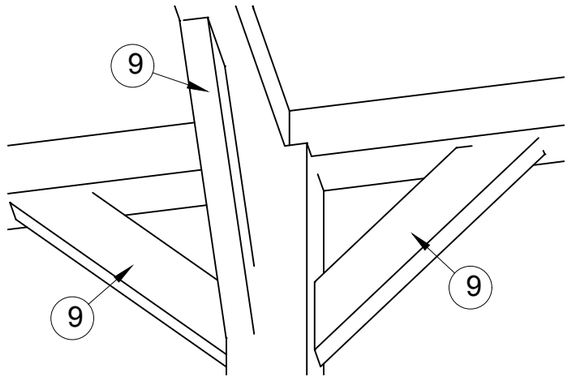

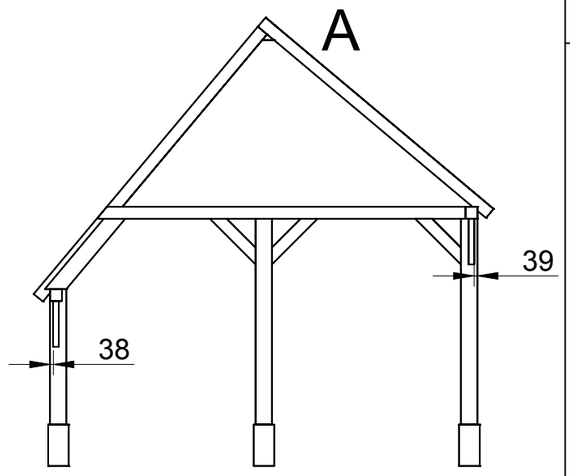

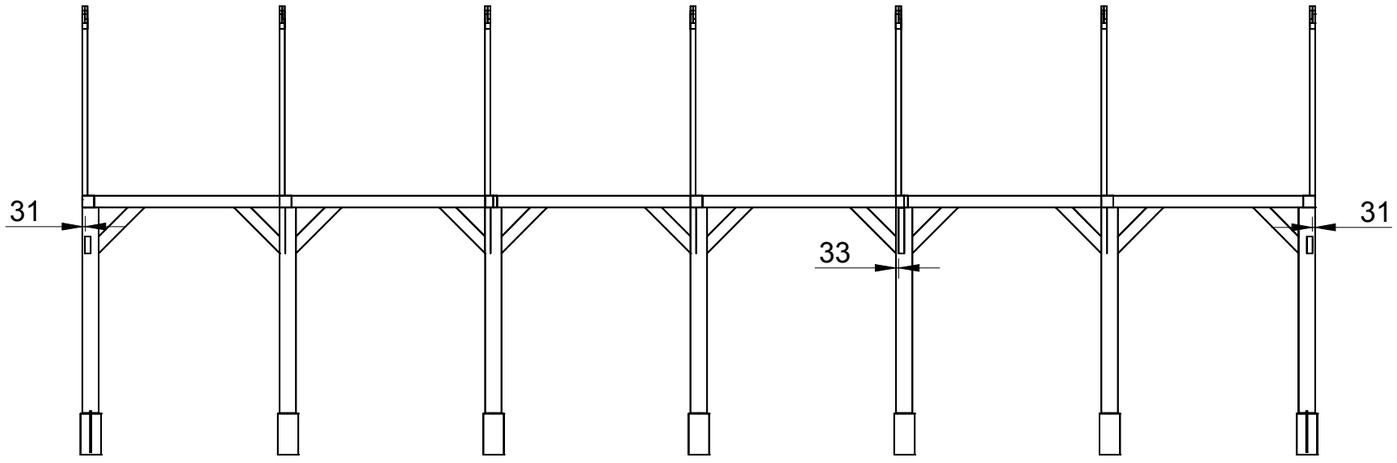

getekend	Fredsbouwtekeningen.nl	5 van 16
Kapschuur type B		A3

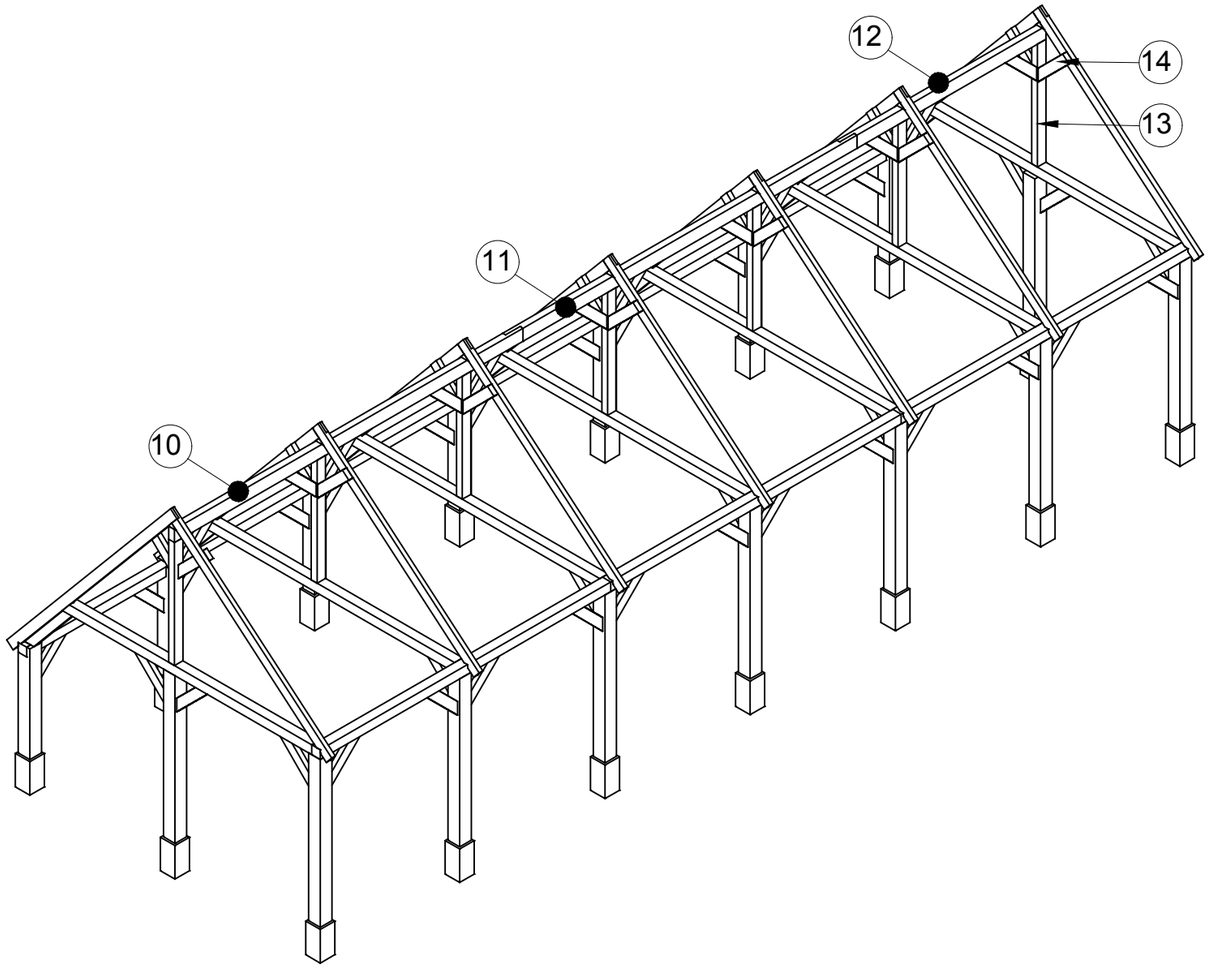

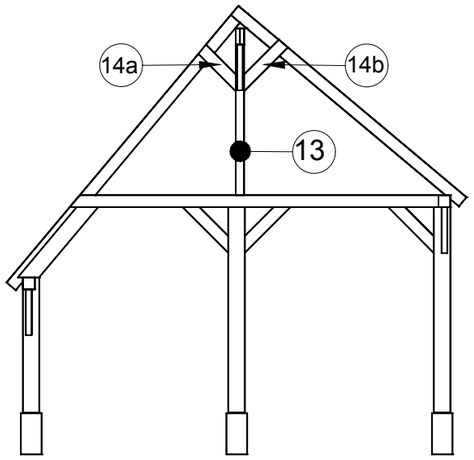

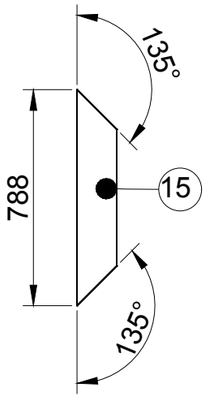

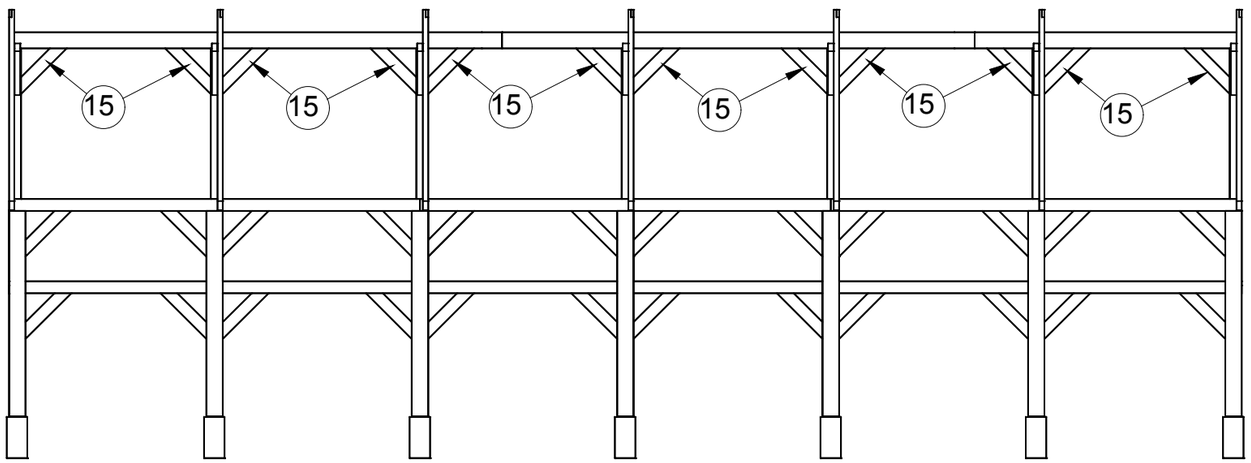

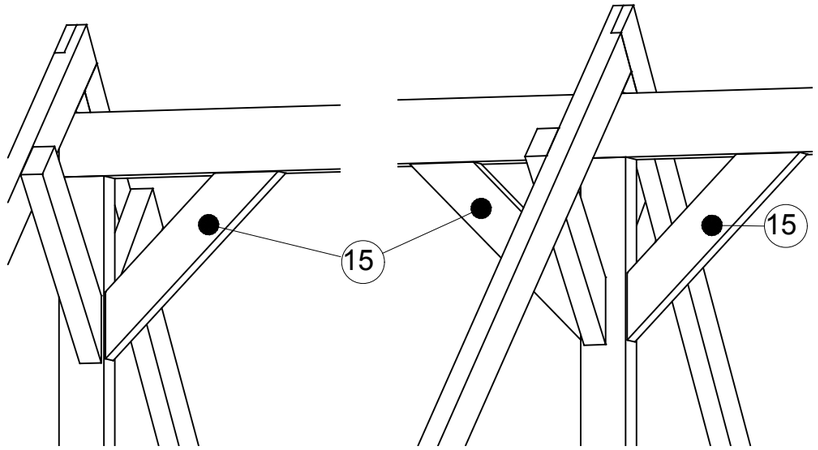

getekend	Fredsbouwtekeningen.nl	6 van 16
Kapschuur type B		A3

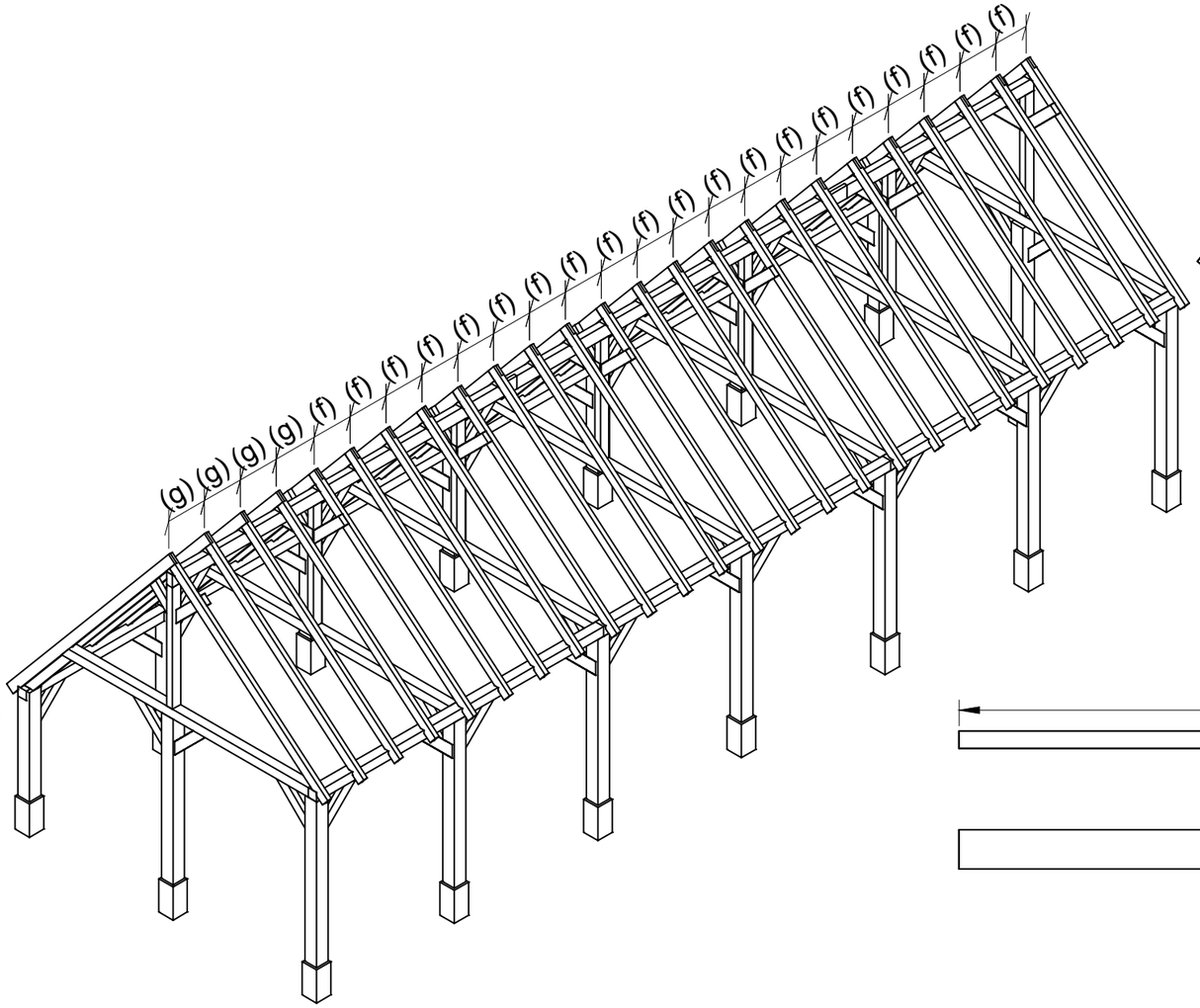

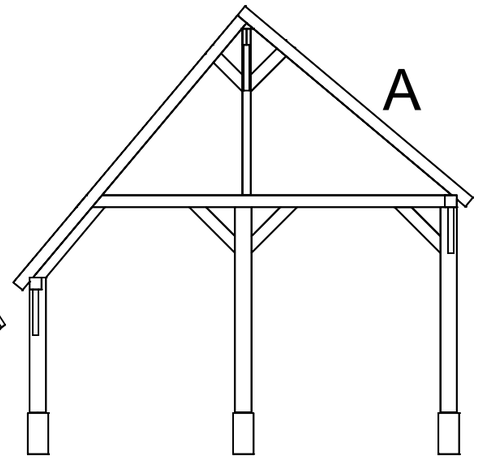

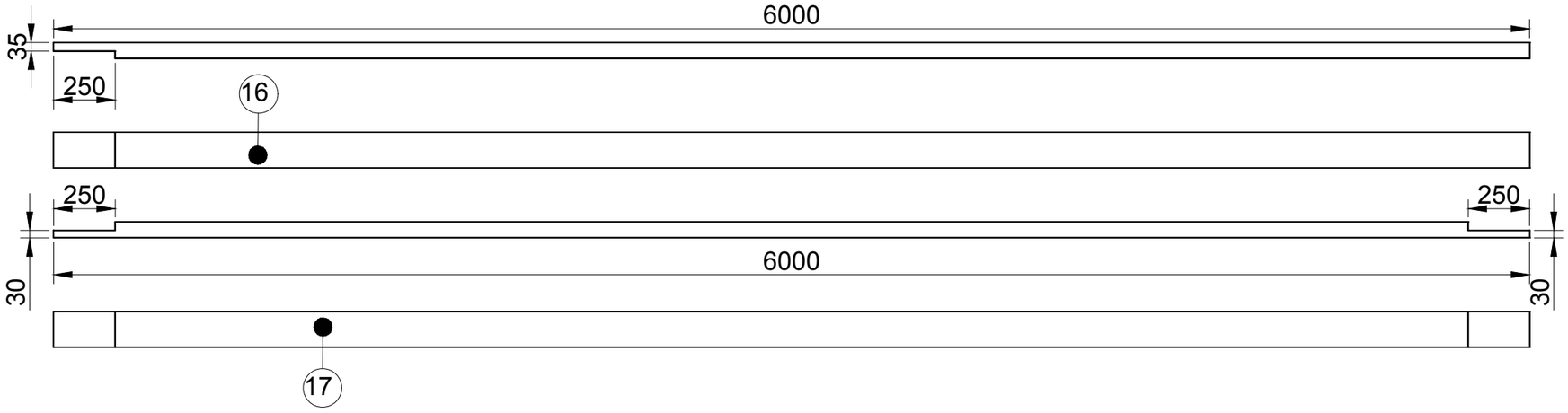

7 van 16	A3
Fredsbouwtekeningen.nl	
getekend	Kapschuur type B

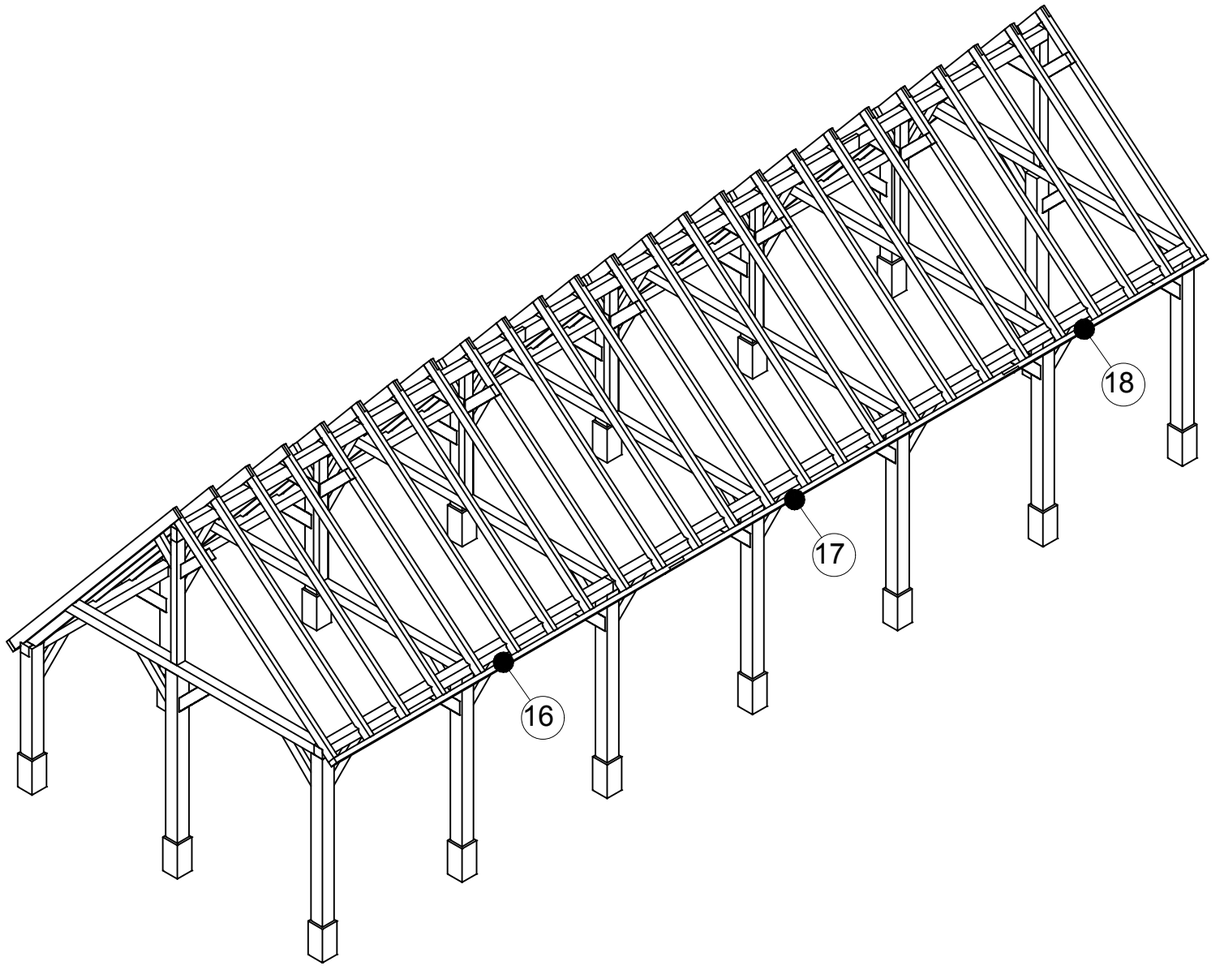

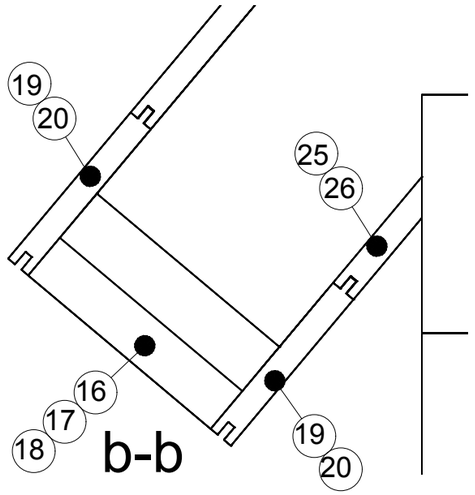

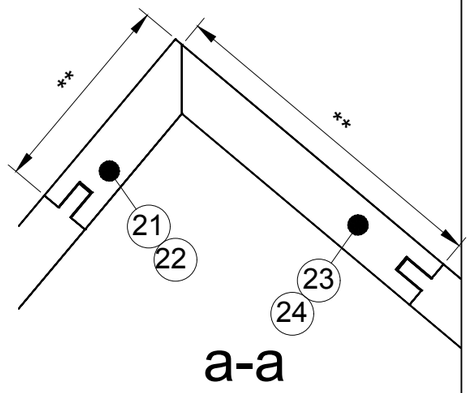

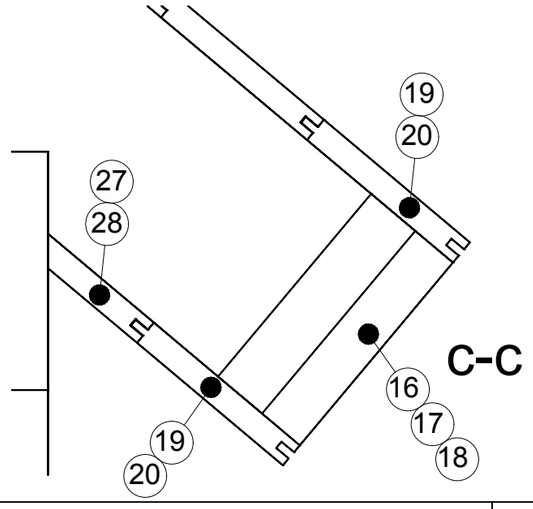

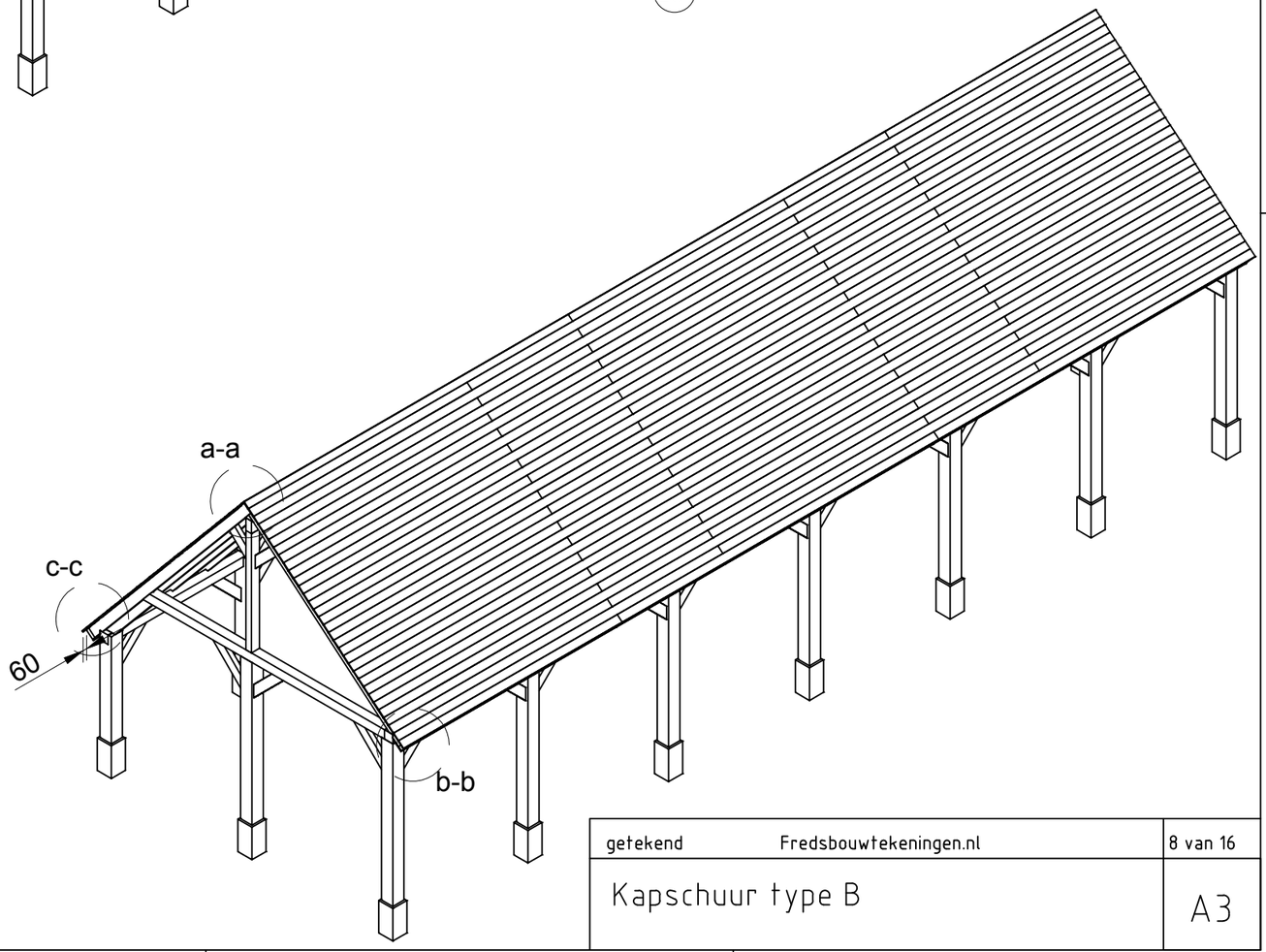

getekend	Fredsbouwtekeningen.nl	8 van 16
Kapschuur type B		A3

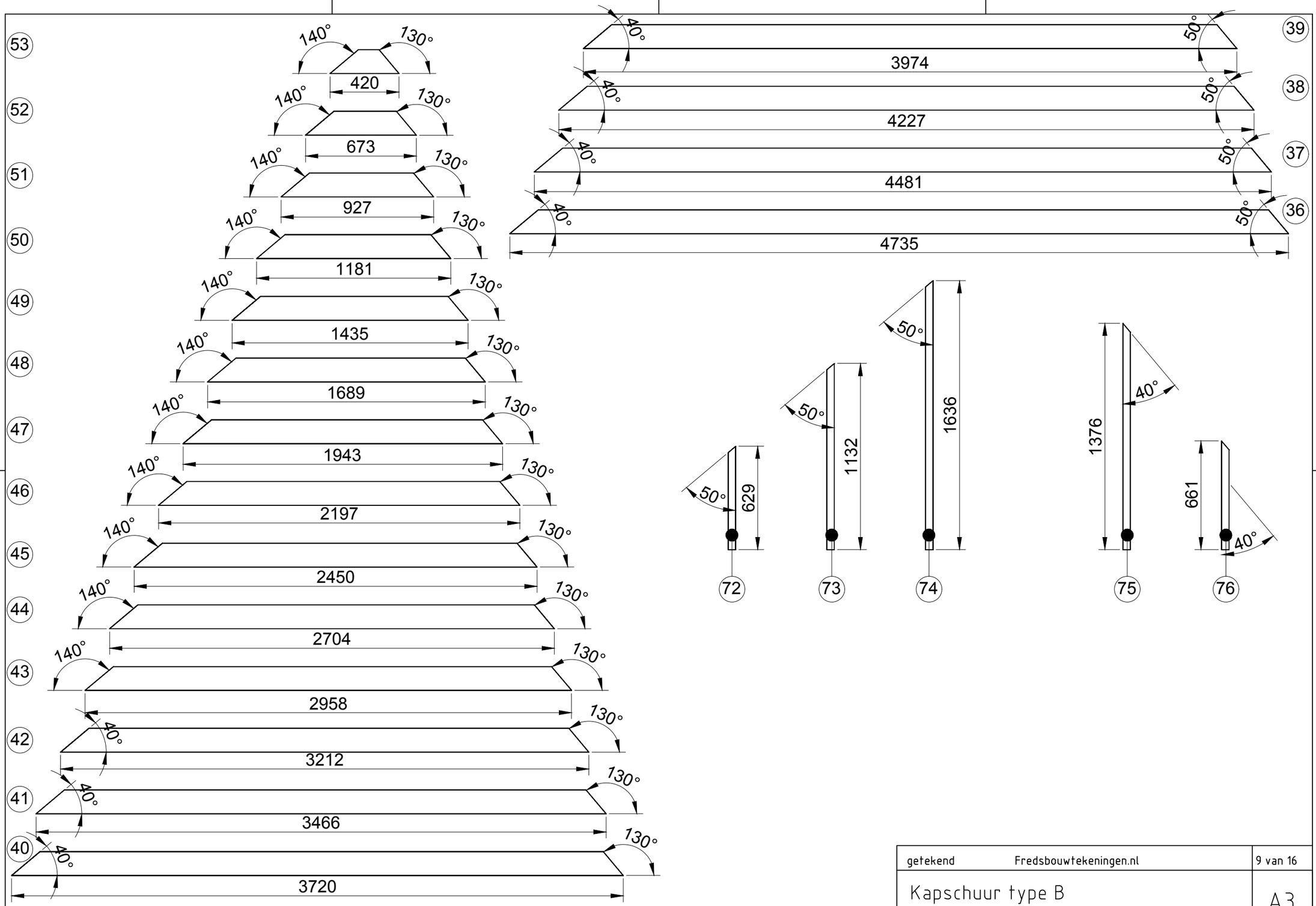

getekend	Fredsbouwtekeningen.nl	9 van 16
Kapschuur type B		A3

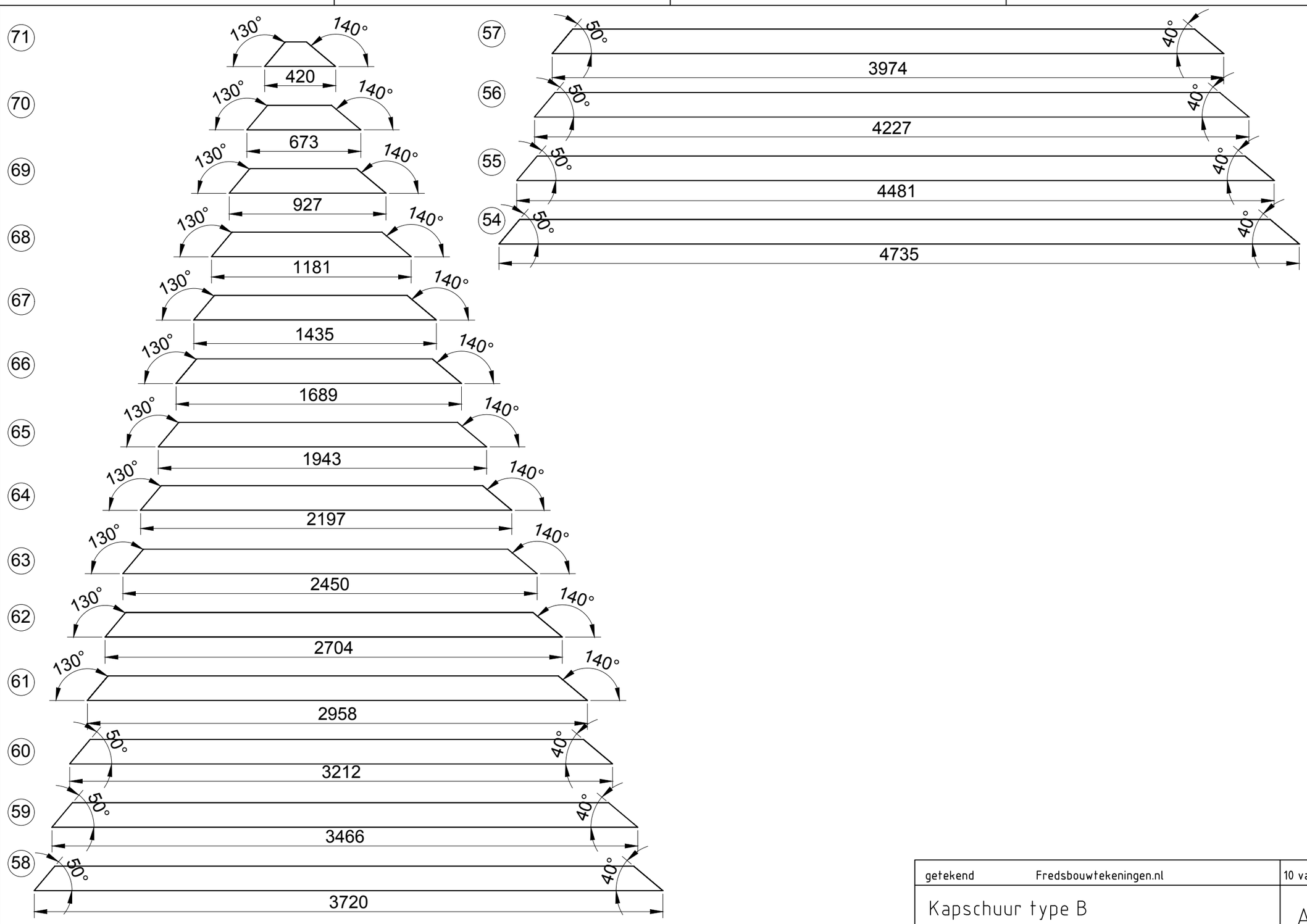

getekend	Fredsbouwtekeningen.nl	10 van 16
Kapschuur type B		A3

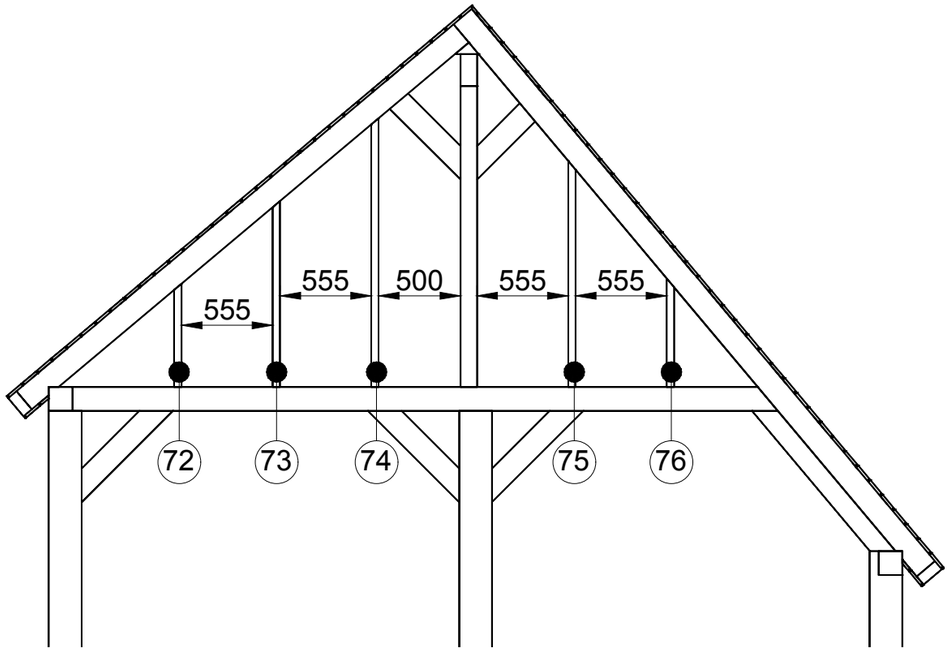

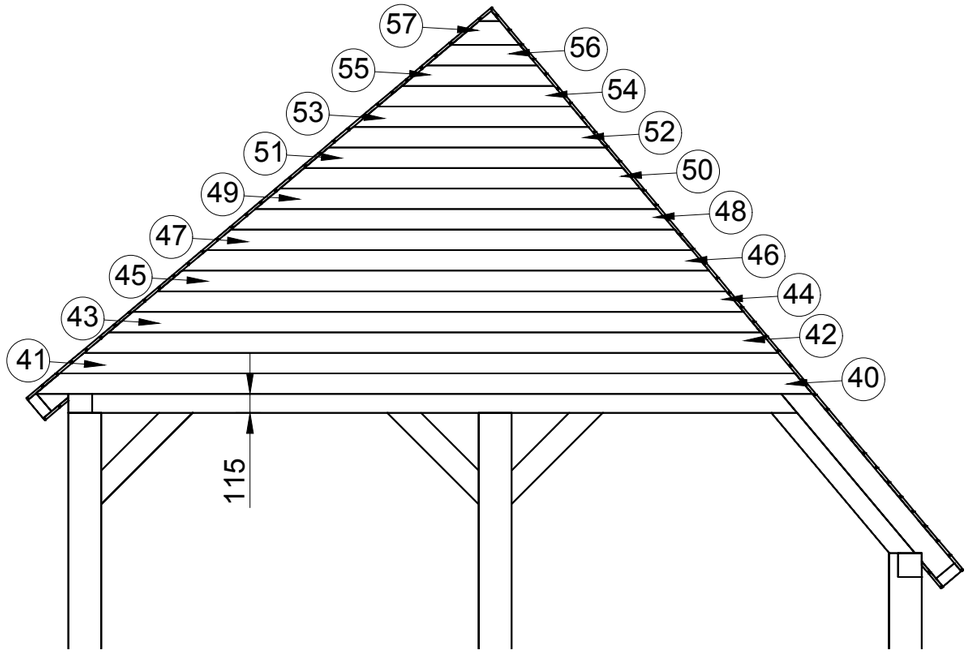

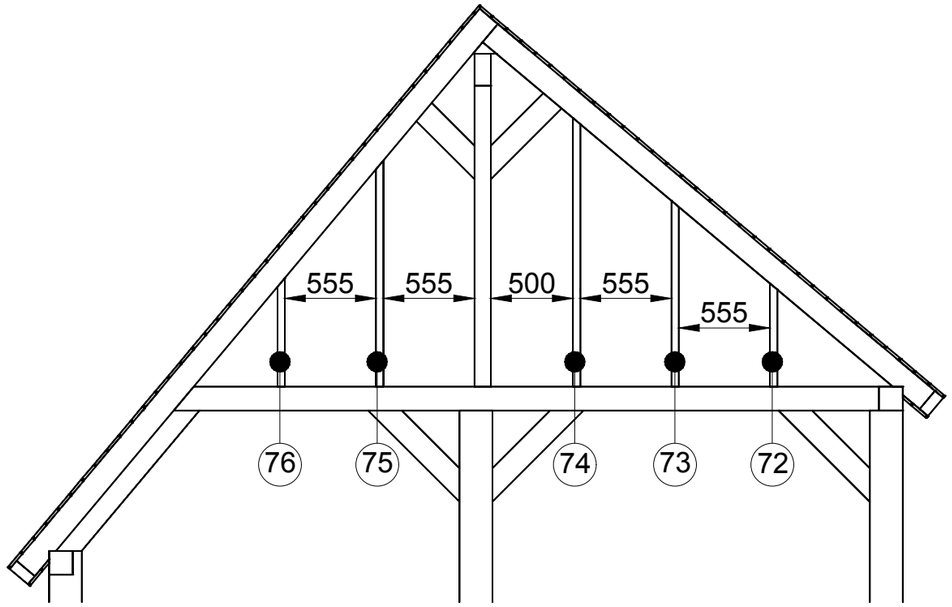

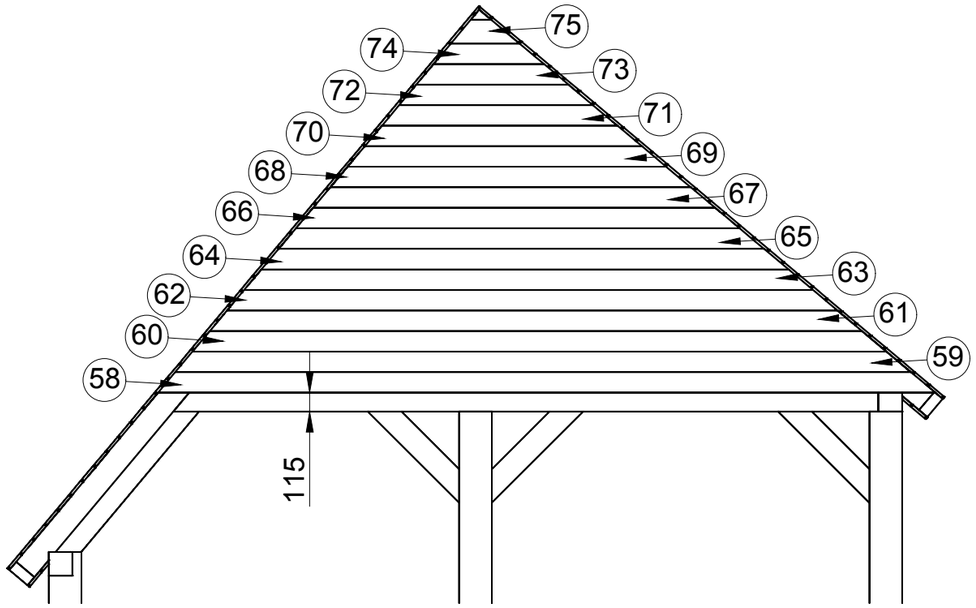

getekend	Fredsbouwtekeningen.nl	11 van 16
Kapschuur type B		A3

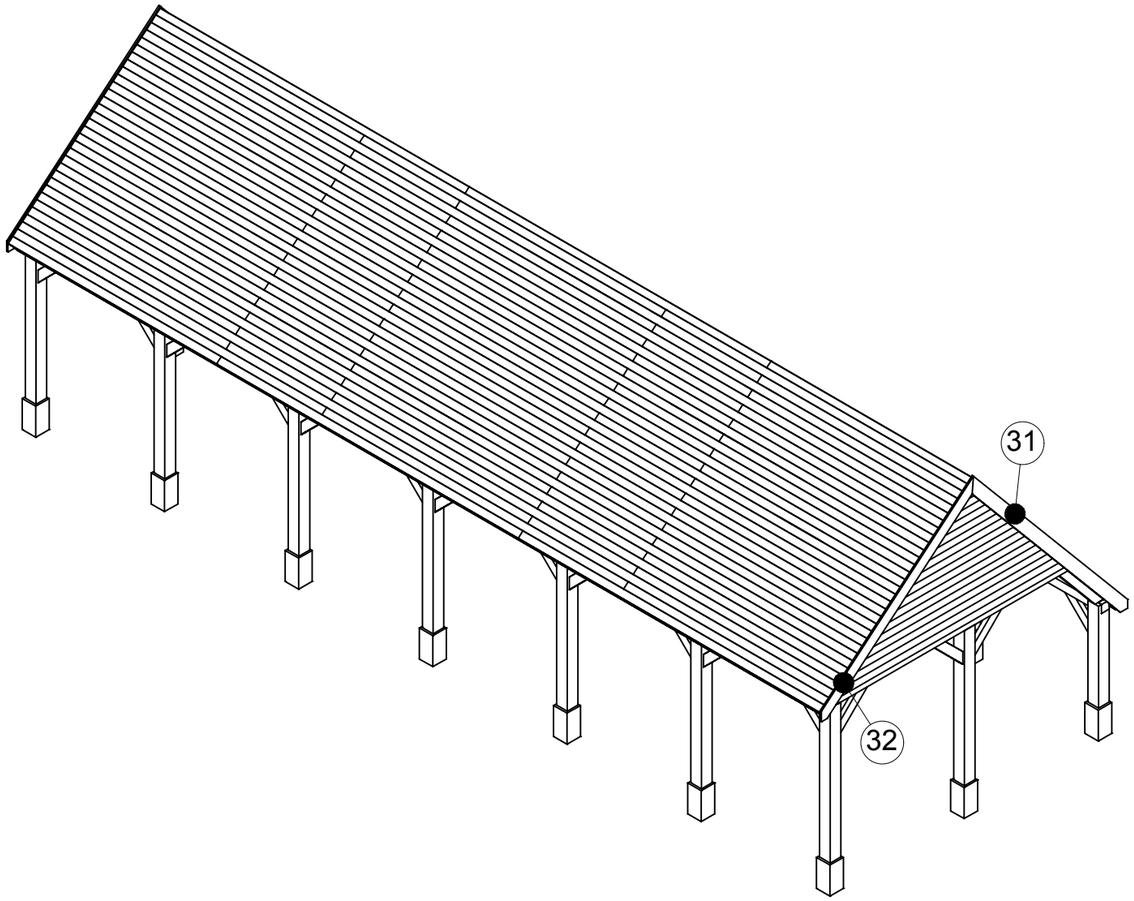

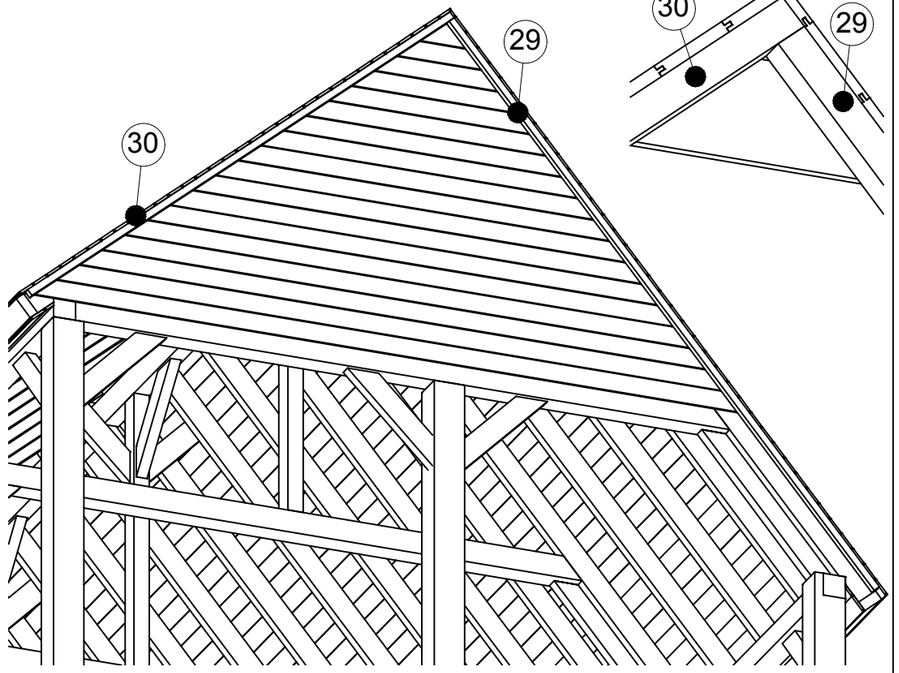

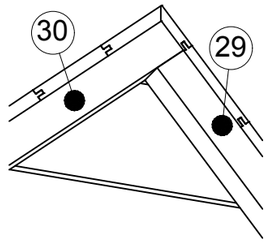

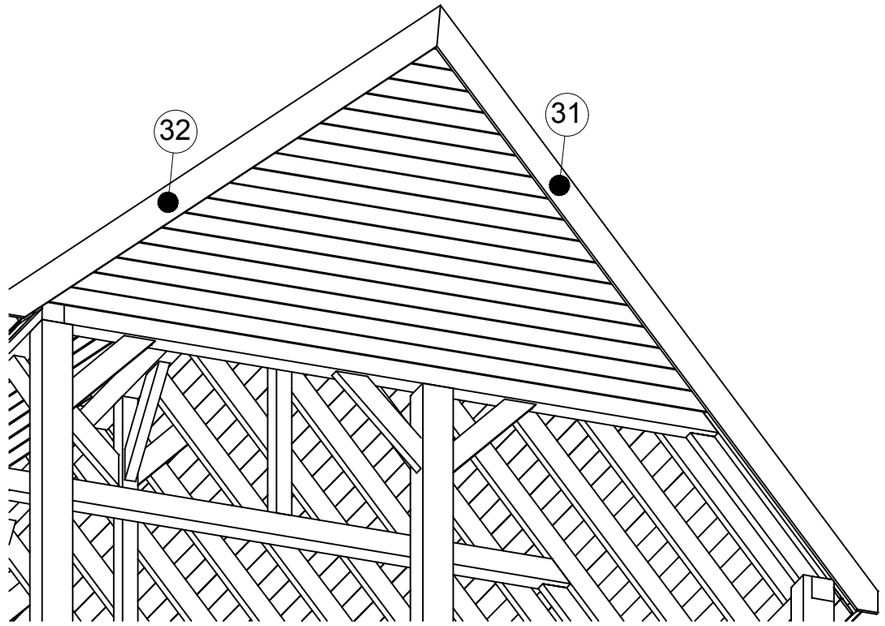

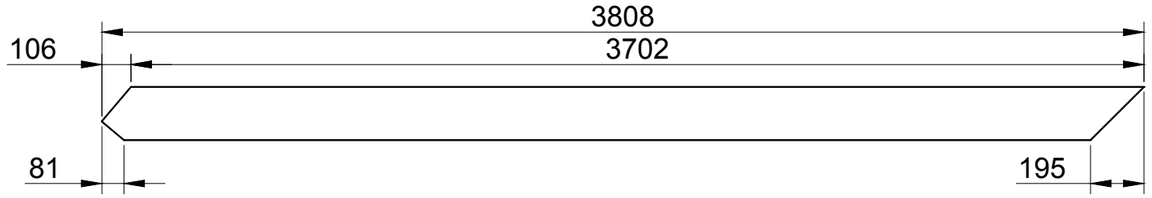

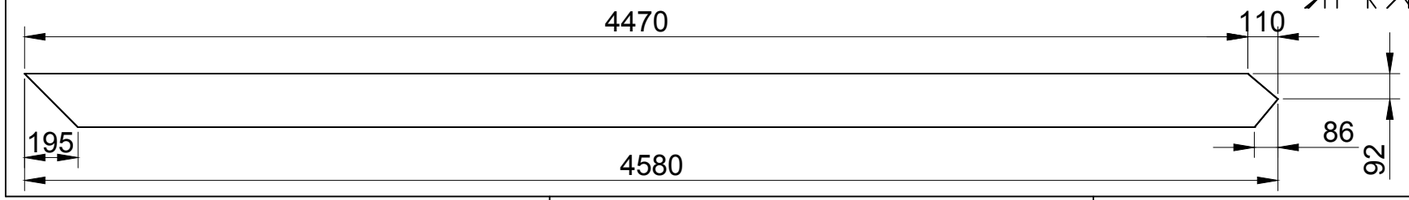

getekend	Fredsbouwtekeningen.nl	12 van 16
Kapschuur type B		A3

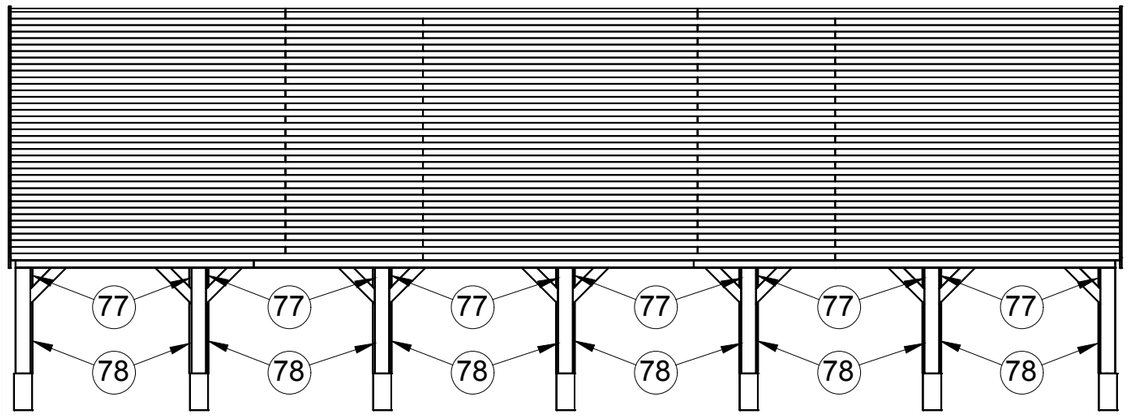

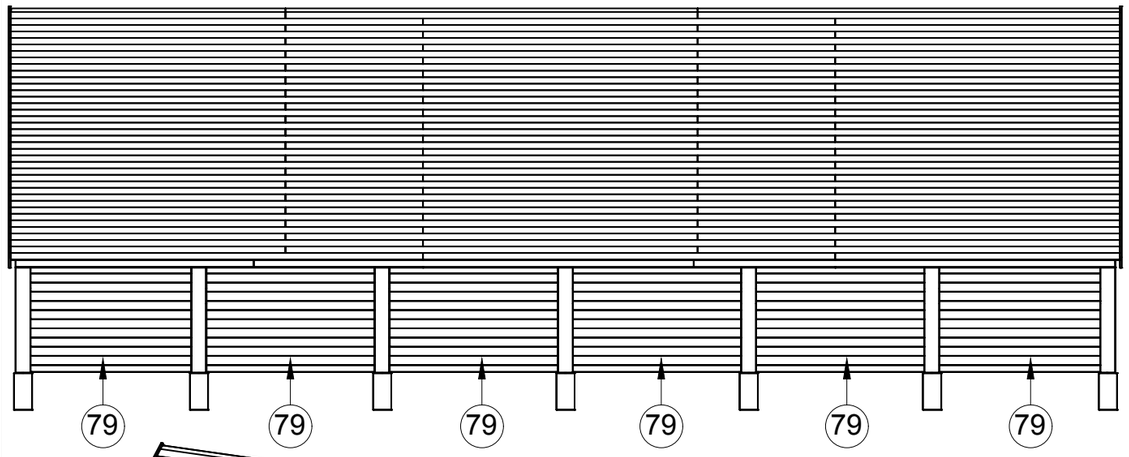

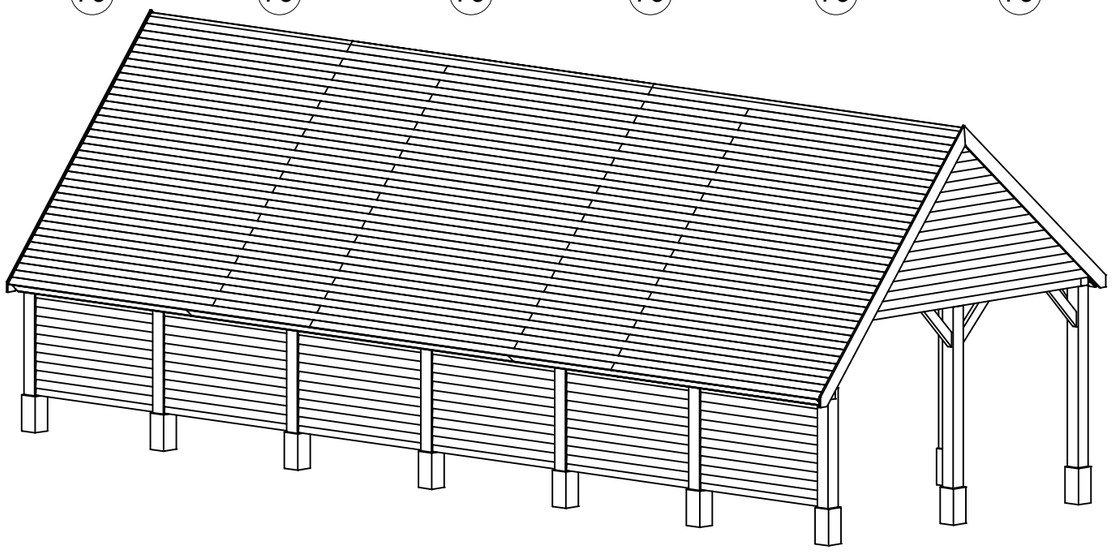

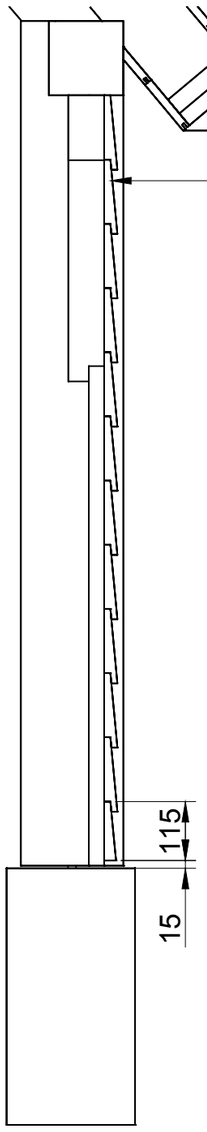

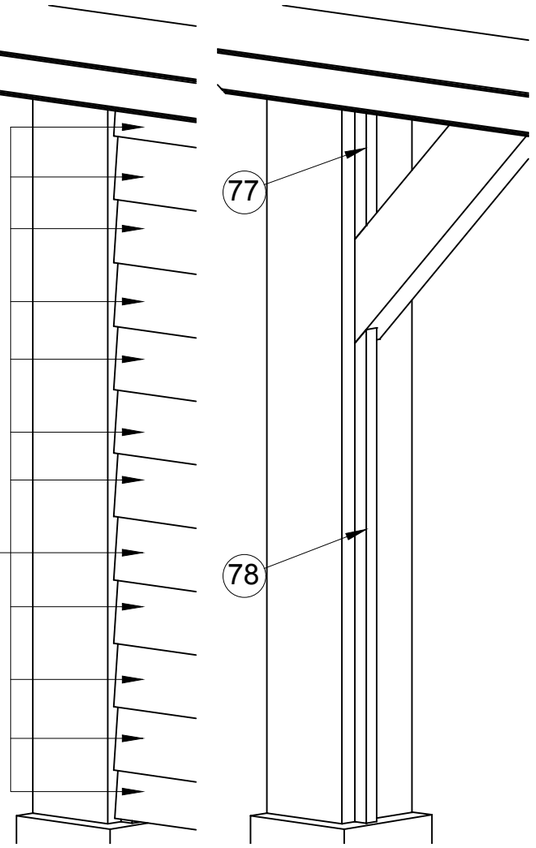

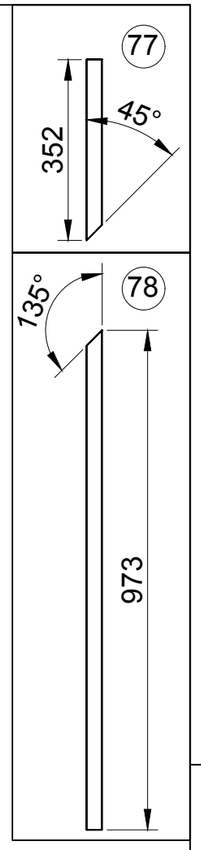

getekend	Fredsbouwtekeningen.nl	13 van 16
Kapschuur type B		A3

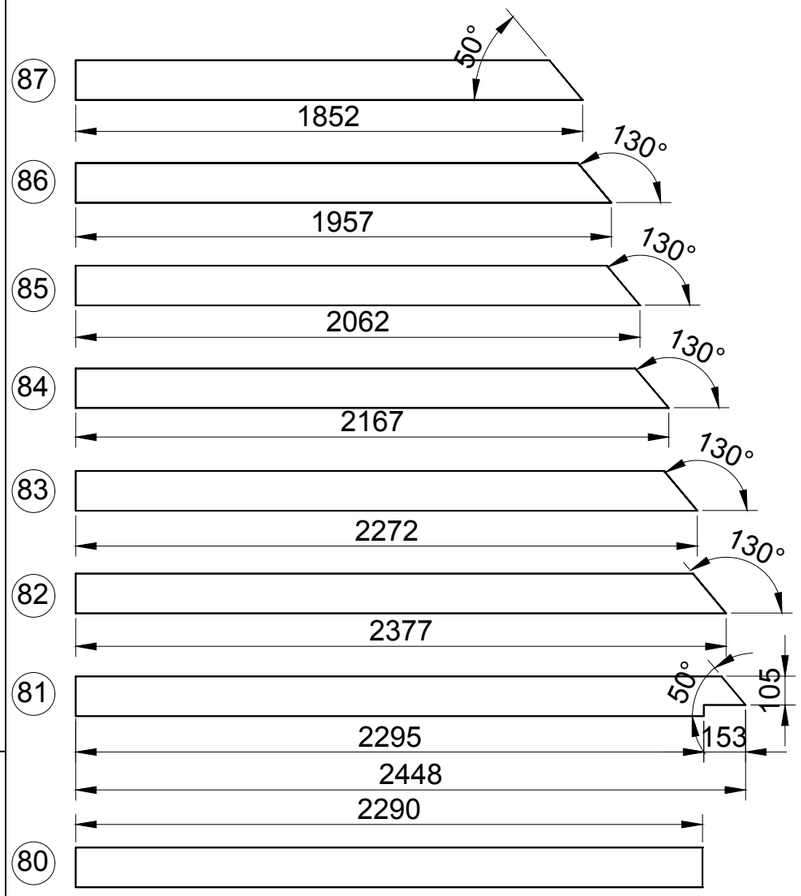

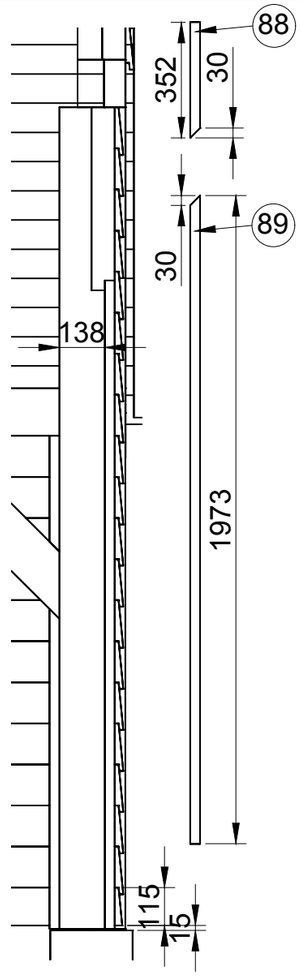

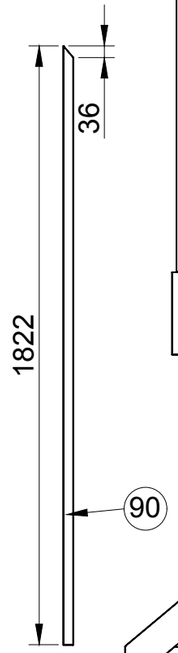

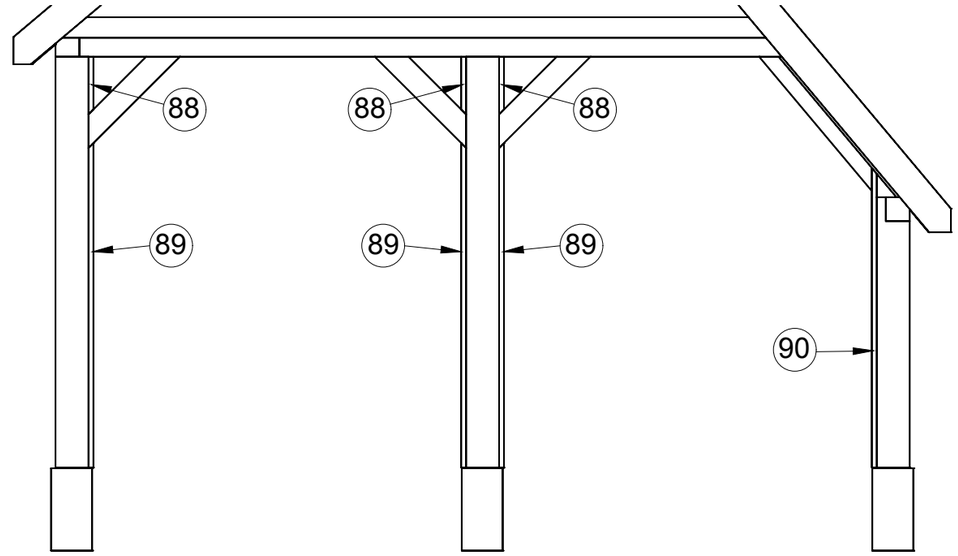

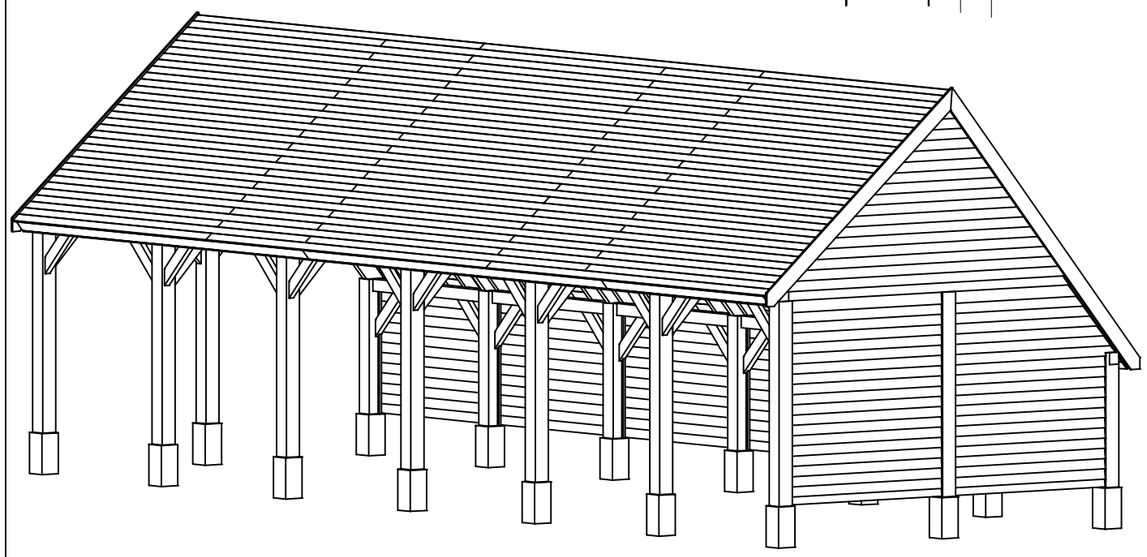

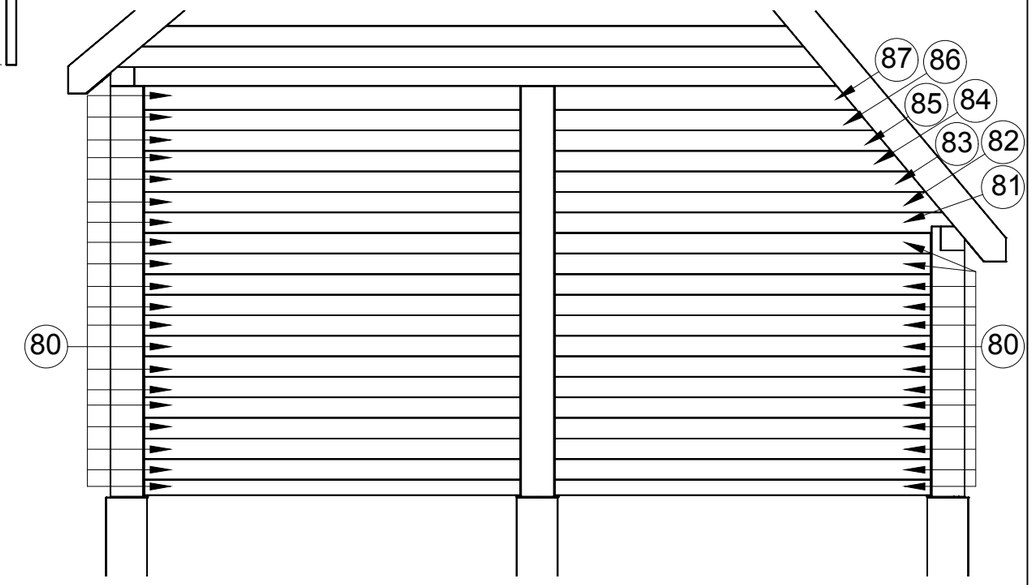

getekend	Fredsbouwtekeningen.nl	14 van 16
Kapschuur type B		A3

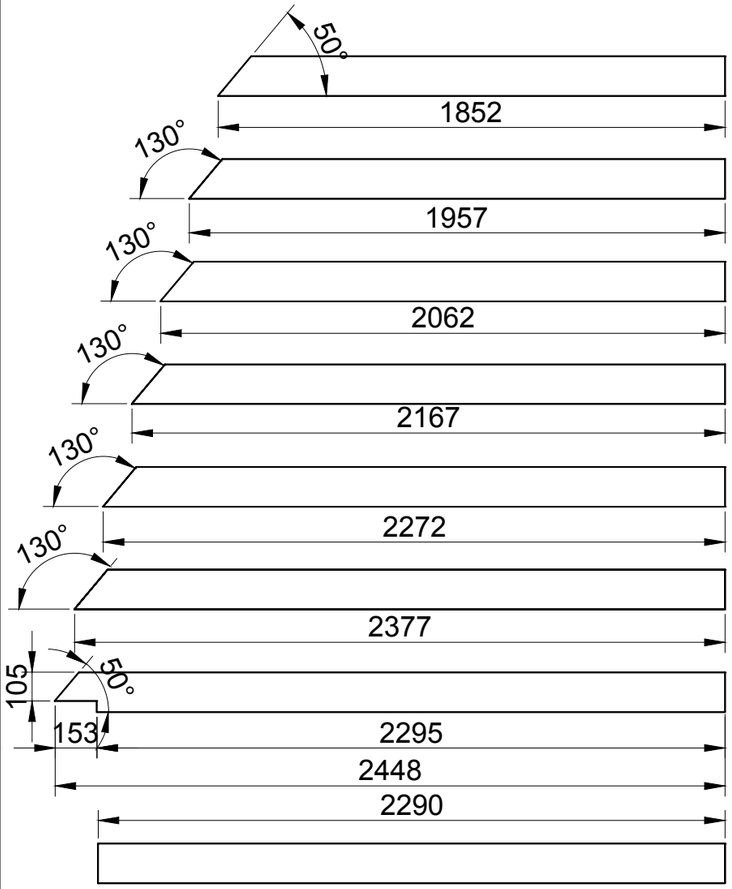

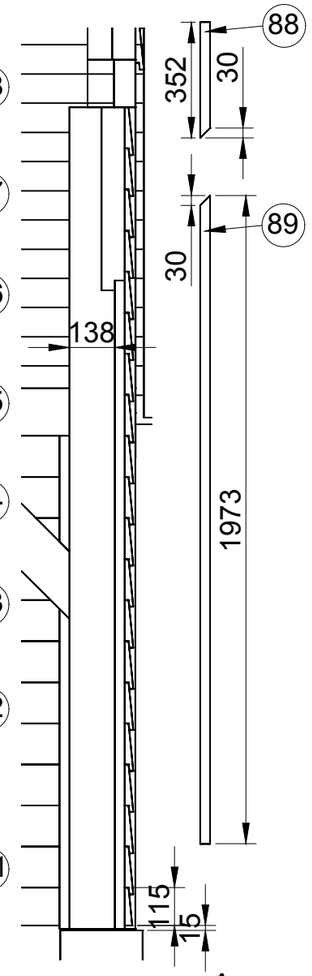

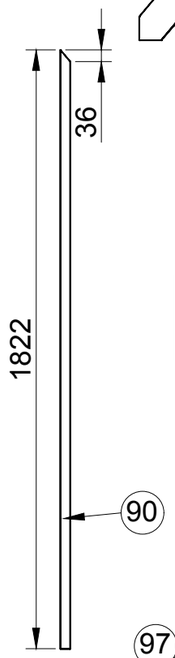

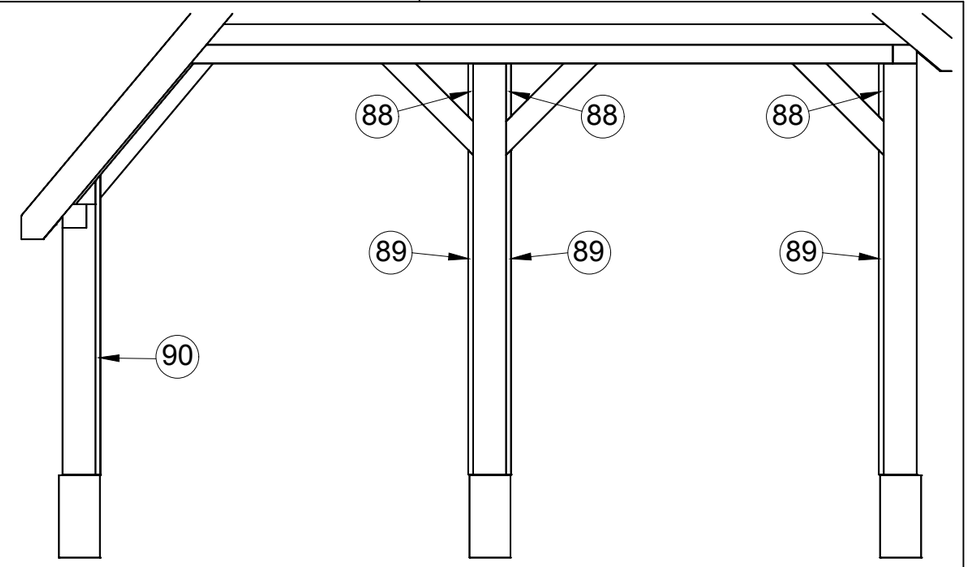

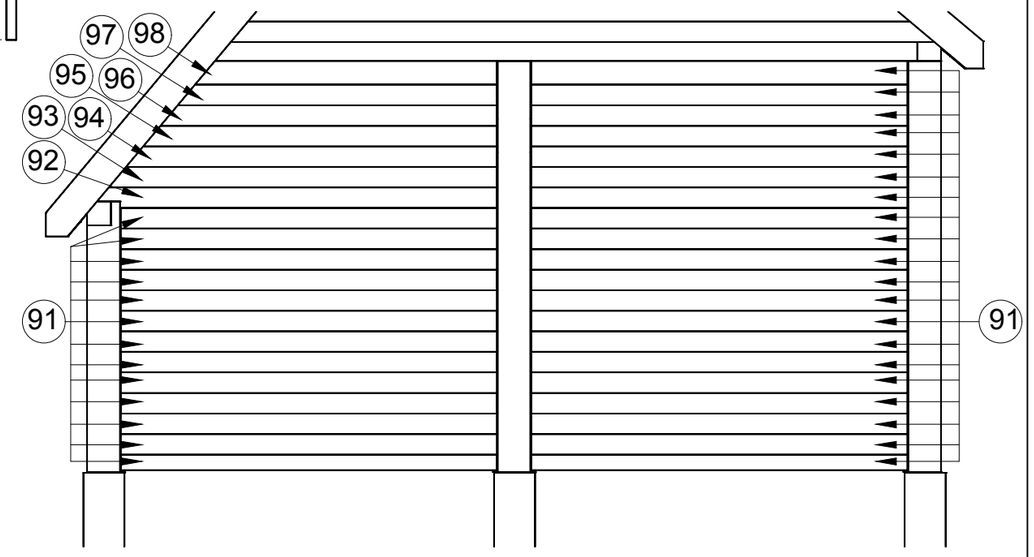

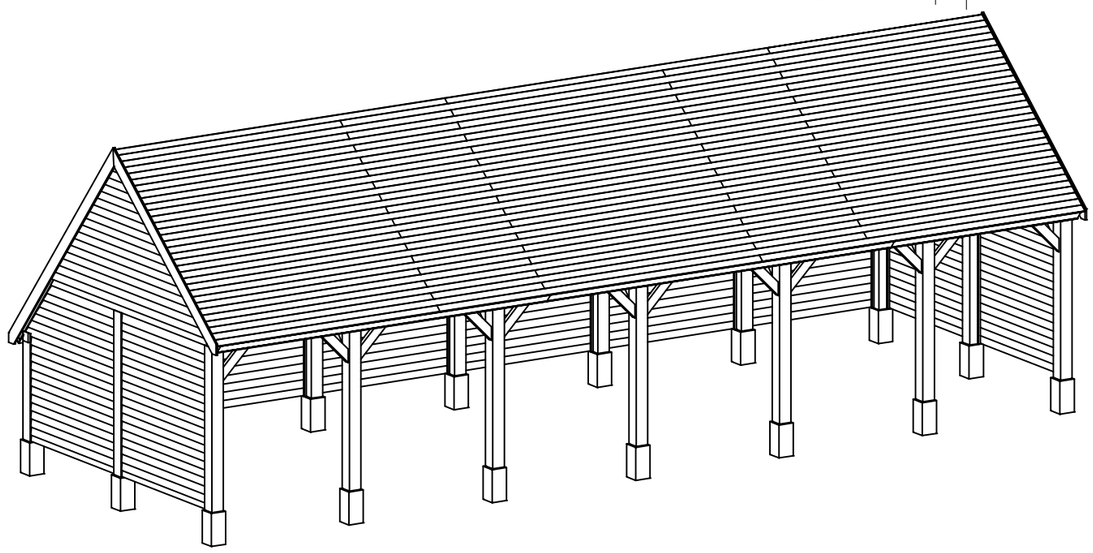

getekend	Fredsbouwtekeningen.nl	15 van 16
Kapschuur type B		A3

Maat	Lengte	Item	Aantal	Materiaal	Dikte	Breedte	Lengte	Item	Aantal	Materiaal	Dikte	Breedte	Lengte	Item	Aantal	Materiaal	Dikte	Breedte	Lengte
Lengte	14400	1	7	Douglas	200	200	1645	36	1	rabat#	26	125	4735	72	2	Douglas	45	70	629
Breedte	5200	2	9	Douglas	200	200	2500	37	1	rabat#	26	125	4481	73	2	Douglas	45	70	1132
Maat	Lengte	3	6	Douglas	145	145	4800	38	1	rabat#	26	125	4227	74	2	Douglas	45	70	1636
(a)	14450	4	6	Douglas	145	145	4485	39	1	rabat#	26	125	3974	75	2	Douglas	45	70	1376
(b)	5250	5	1	Douglas	145	145	4485	40	1	rabat#	26	125	3720	76	2	Douglas	45	70	661
(c)	2500	6	25	Douglas	65	145	3621	41	1	rabat#	26	125	3466	77	12	Douglas	30	30	352
(d)	2367	7	25	Douglas	65	145	4389	42	1	rabat#	26	125	3212	78	12	Douglas	30	30	973
(e)	2900	8	7	Douglas	75	200	1284	43	1	rabat#	26	125	2958	79	72	rabat#	26	125	2157
(f)	592	9	35	Douglas	65	70	788	44	1	rabat#	26	125	2704	80	33	rabat#	26	125	2290
(g)	625	10	1	Douglas	100	195	6000	45	1	rabat#	26	125	2450	81	1	rabat#	26	125	2448
		11	1	Douglas	100	195	6000	46	1	rabat#	26	125	2197	82	1	rabat#	26	125	2377
		12	1	Douglas	100	195	2900	47	1	rabat#	26	125	1943	83	1	rabat#	26	125	2272
		13	7	Douglas	100	145	1832	48	1	rabat#	26	125	1689	84	1	rabat#	26	125	2167
		14	14	Douglas	70	145	755	49	1	rabat#	26	125	1435	85	1	rabat#	26	125	2062
		15	12	Douglas	70	145	788	50	1	rabat#	26	125	1181	86	1	rabat#	26	125	1957
		16	2	Douglas	65	145	6000	51	1	rabat#	26	125	927	87	1	rabat#	26	125	1852
		17	2	Douglas	65	145	6000	52	1	rabat#	26	125	673	88	6	Douglas	30	30	352
		18	2	Douglas	65	145	2900	53	1	rabat#	26	125	420	89	6	Douglas	30	30	1973
		19	114	Vellingdeel #	18	145	6000*	54	1	rabat#	26	125	4735	90	2	Douglas	30	30	1822
		20	57	Vellingdeel #	18	145	4000*	55	1	rabat#	26	125	4481	91	33	rabat#	30	30	2290
		21	2	Vellingdeel #	18	145**	6000*	56	1	rabat#	26	125	4227	92	1	rabat#	30	30	2448
		22	1	Vellingdeel #	18	145**	4000*	57	1	rabat#	26	125	3974	93	1	rabat#	30	30	2377
		23	2	Vellingdeel #	18	145**	6000*	58	1	rabat#	26	125	3720	94	1	rabat#	30	30	2272
		24	1	Vellingdeel #	18	145**	4000*	59	1	rabat#	26	125	3466	95	1	rabat#	30	30	2167
		25	2	Vellingdeel #	18	145**	6000*	60	1	rabat#	26	125	3212	96	1	rabat#	30	30	2062
		26	1	Vellingdeel #	18	145**	4000*	61	1	rabat#	26	125	2958	97	1	rabat#	30	30	1957
		27	2	Vellingdeel #	18	145**	6000*	62	1	rabat#	26	125	2704	98	1	rabat#	30	30	1852
		28	1	Vellingdeel #	18	145**	4000*	63	1	rabat#	26	125	2450	99	25	Douglas	65	70	142
		29	2	Douglas	40	45	4344	64	1	rabat#	26	125	2197						
		30	2	Douglas	40	45	3621	65	1	rabat#	26	125	1943						
		31	2	Douglas	25	195	4580	66	1	rabat#	26	125	1689						
		32	2	Douglas	25	195	3808	67	1	rabat#	26	125	1435						
		33	16	Betonanker	M16		500	68	1	rabat#	26	125	1181						
		34	16	RVS	10	200	200	69	1	rabat#	26	125	927						
		35	16	Moer	M16			70	1	rabat#	26	125	673						
		*Lengte bepalen in het veld						71	1	rabat#	26	125	420						
		**Breedte aanpassen in het veld bepalen						#		Douglas									