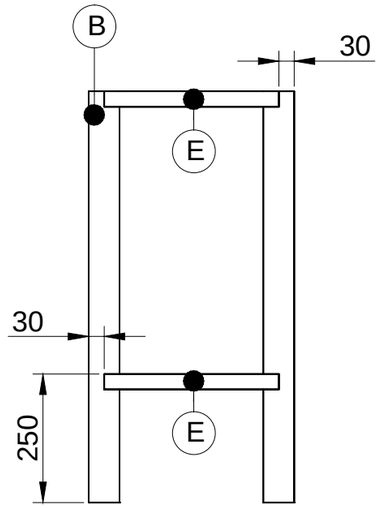

2X UITVOEREN

Stap 1

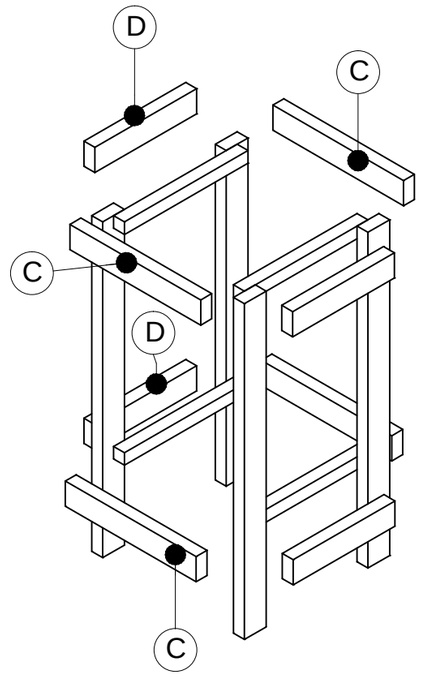

Stap 2

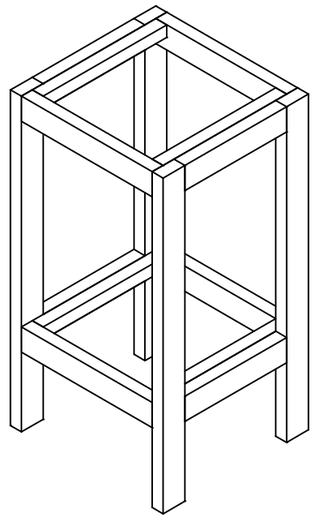

Stap 3

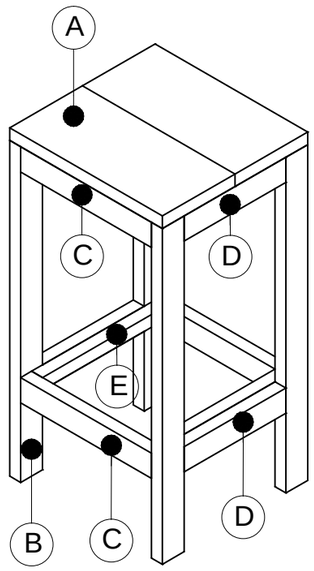

Stap 4

Item	Aantal	Materiaal	Dikte	Breedte	Lengte
A	2	Steigerhout	30	200	420
B	4	Steigerhout	30	60	800
C	4	Steigerhout	30	60	360
D	4	Steigerhout	30	60	280
E	2	Steigerhout	30	30	340
Schroeven 50x5					

getekend Fredsbouwtekeningen.nl 1 van 1

Barkruk A3