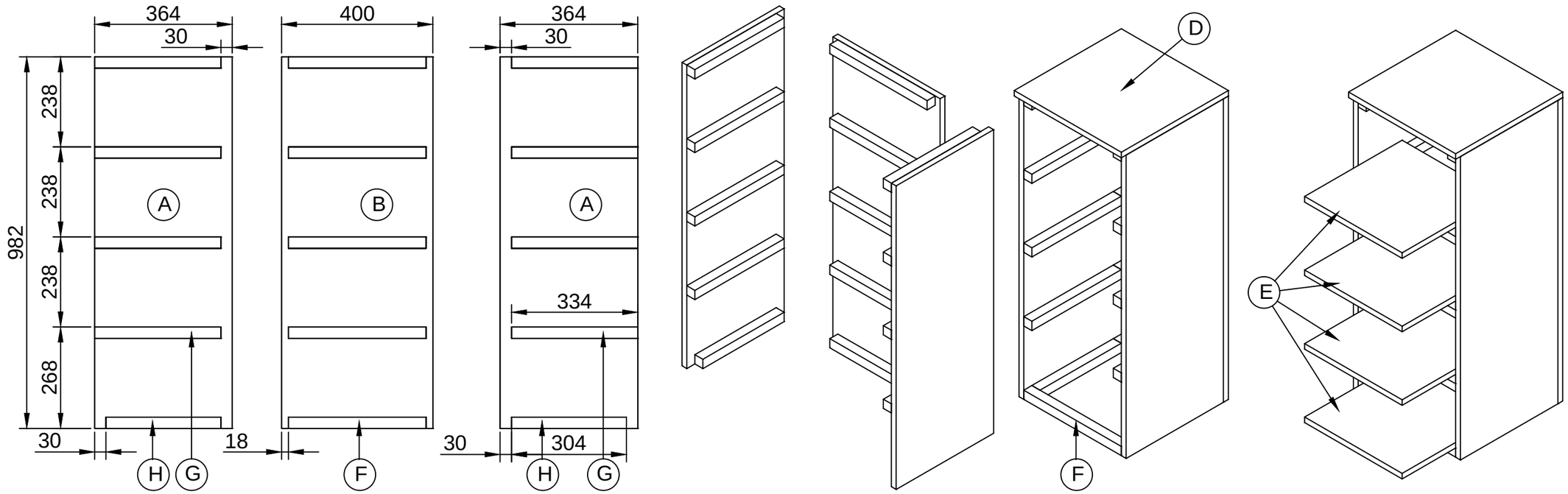

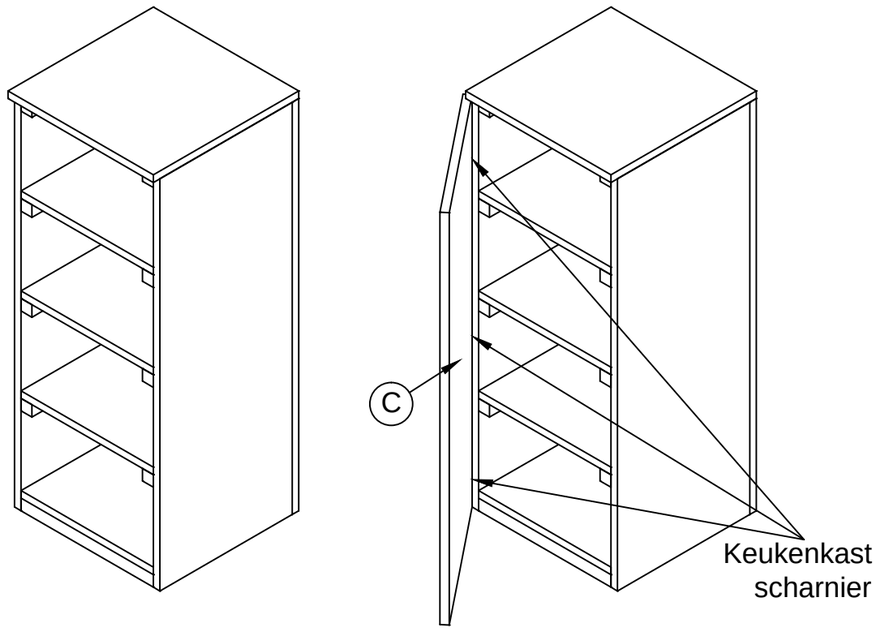

Item	Aantal	Materiaal	Dikte	Breedte	Lengte
A	2	Hardhout	18	364	982
B	1	Hardhout	18	400	982
C	1	Hardhout	18	400	970
D	1	Hardhout	18	400	400
E	4	Hardhout	18	360	360
F	6	Hardhout	30	30	364
G	8	Hardhout	30	30	334
H	2	Hardhout	30	30	304

RVS schroeven gebruiken en voorboren

3x keukenkast scharnier

getekend Fredsbouwtekeningen.nl 1 van 1

Kast kinderkamer

A3