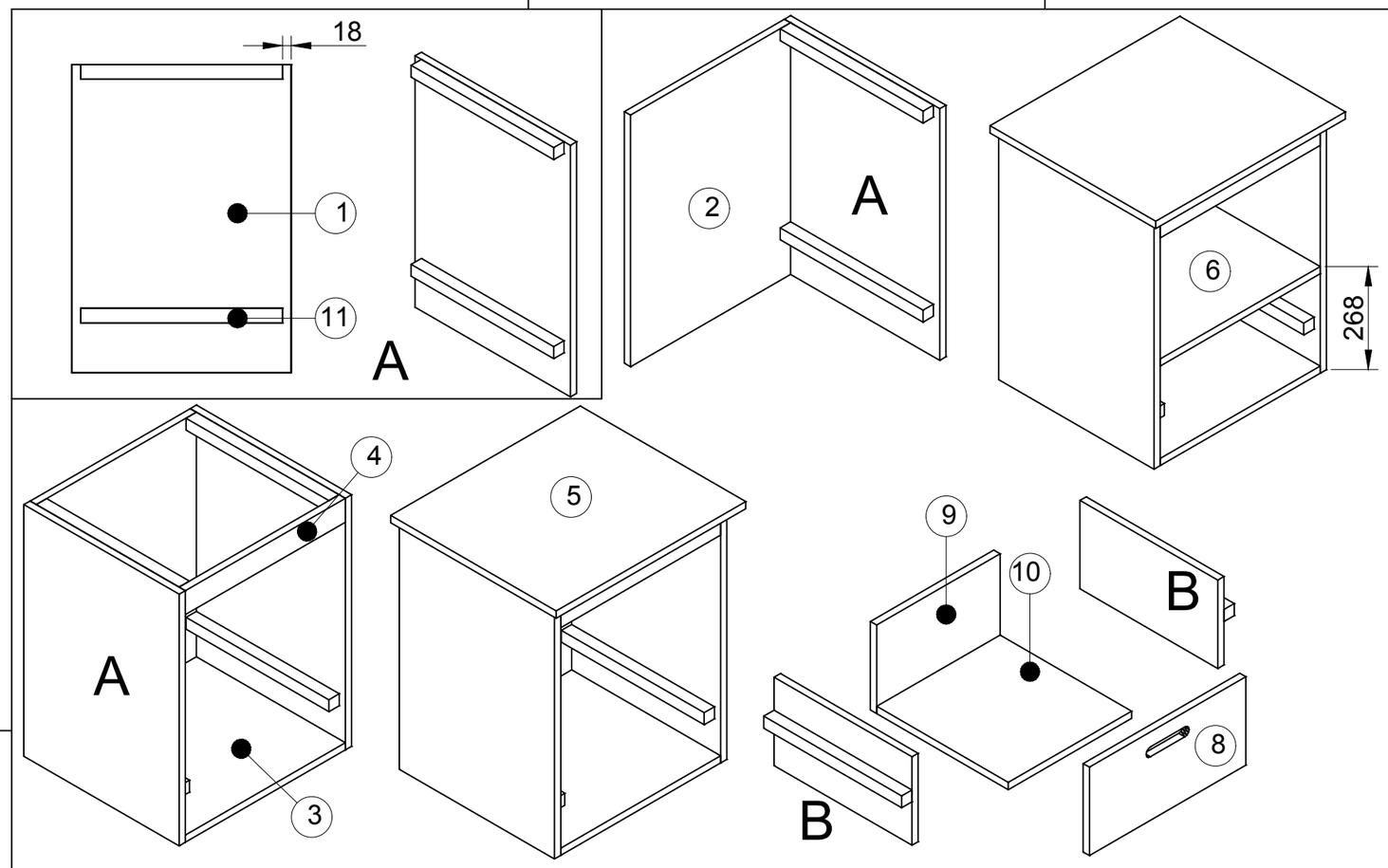

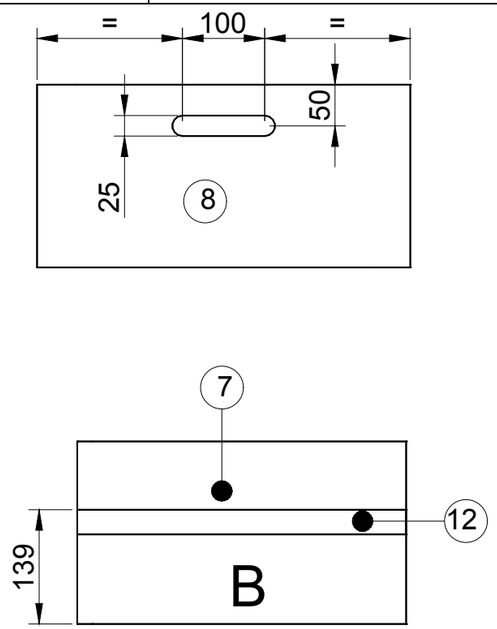

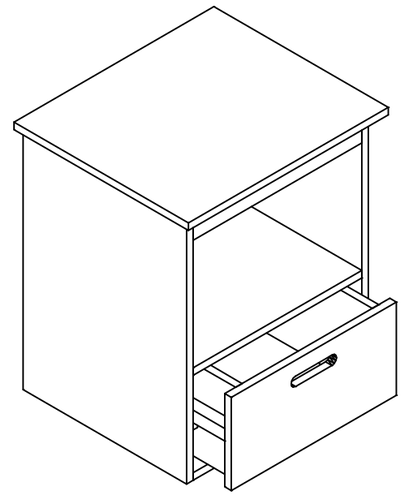

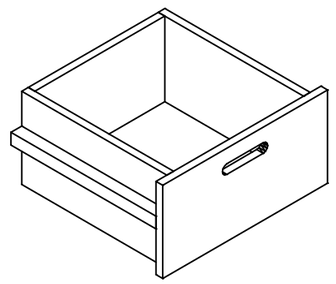

Item	Aantal	Materiaal	Dikte	Breedte	Lengte
1	2	Underlyment	18	450	632
2	1	Underlyment	18	464	632
3	1	Underlyment	18	432	464
4	1	Underlyment	18	60	464
5	1	Underlyment	18	480	550
6	1	Underlyment	18	432	464
7	2	Underlyment	18	222	400
8	1	Underlyment	18	222	454
9	1	Underlyment	18	222	358
10	1	Underlyment	18	358	382
11	2	Vuren	30	30	414
12	2	Vuren	30	30	400
RVS schroeven (voorboren)					

getekend	Fredsbouwtekeningen.nl	1 van
Nachtkastje Type B		A3