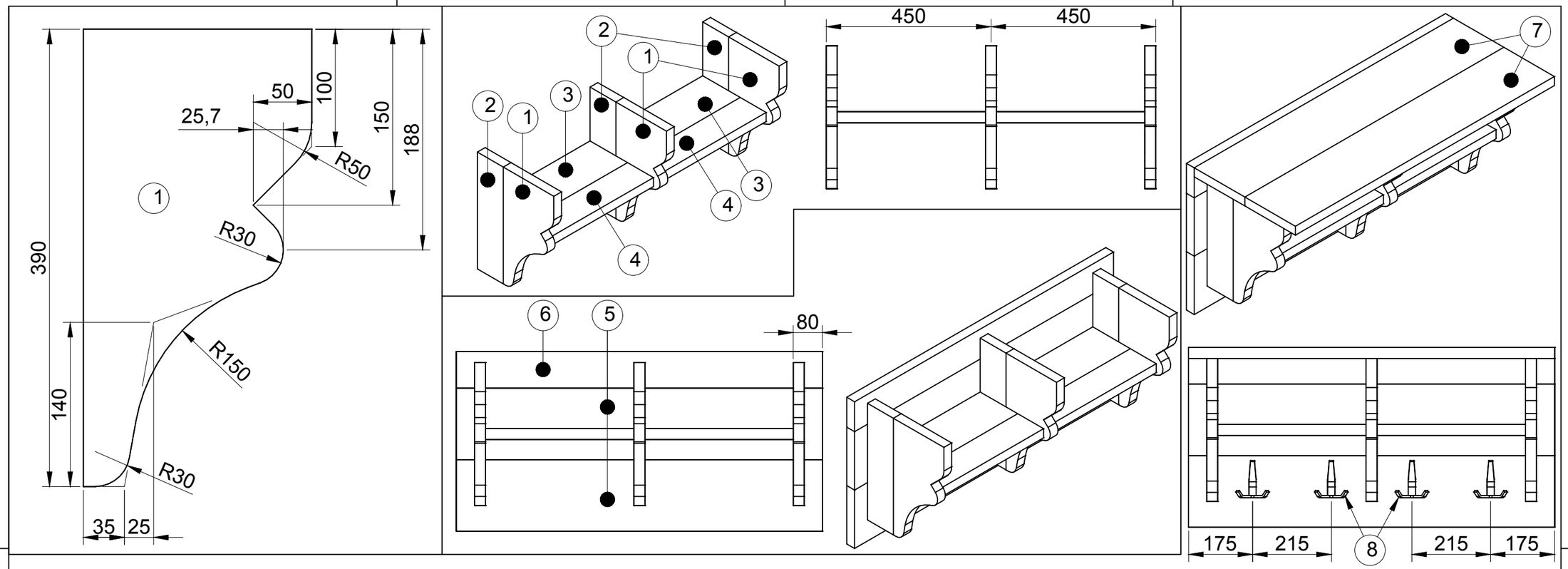

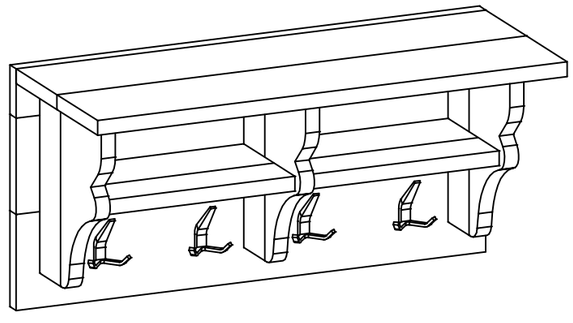

Item	Aantal	Materiaal	Dikte	Breedte	Lengte
1	3	Douglas	30	195	390
2	3	Douglas	30	100	390
3	2	Douglas	30	145	405
4	2	Douglas	30	100	405
5	2	Douglas	30	195	1000
6	1	Douglas	30	100	1000
7	2	Douglas	30	195	1000
8	4	Kapstok haak			
RVS schroeven 5x50 (voorboren)					
RVS schroeven 4x25					

getekend	Fredsbouwtekeningen.nl	1 van 1
Kapstok Richard		A3