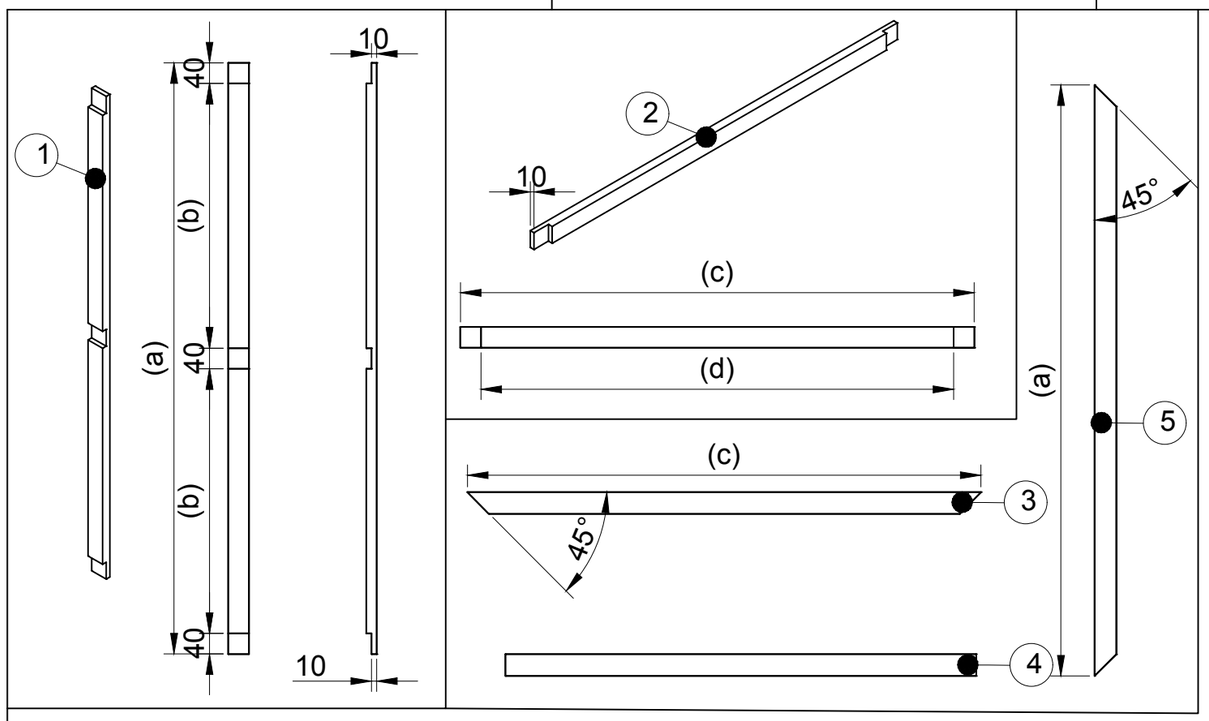

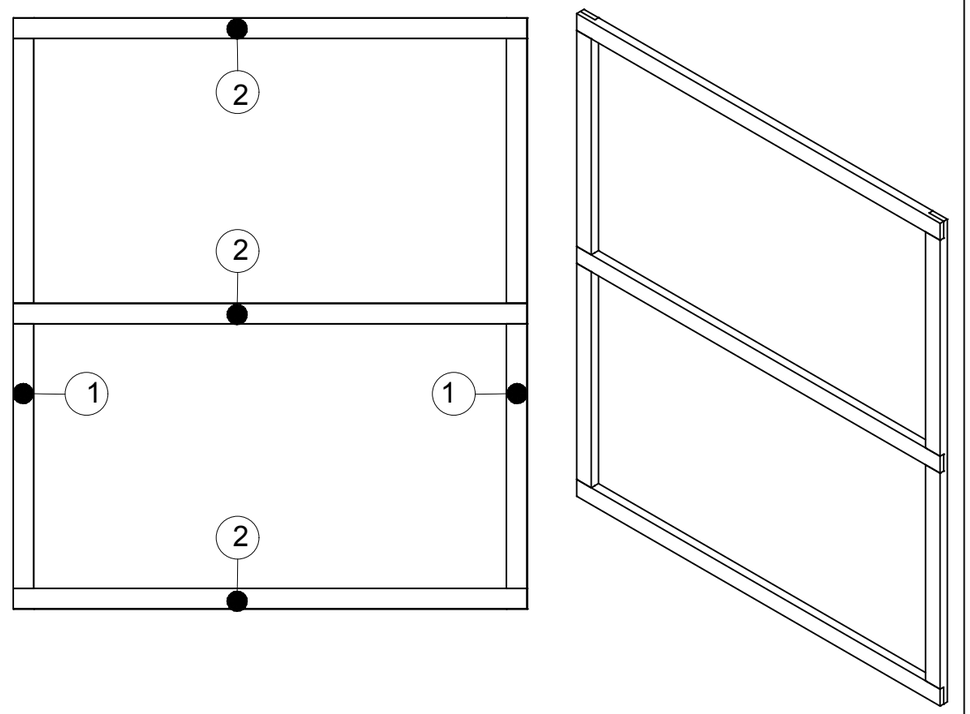

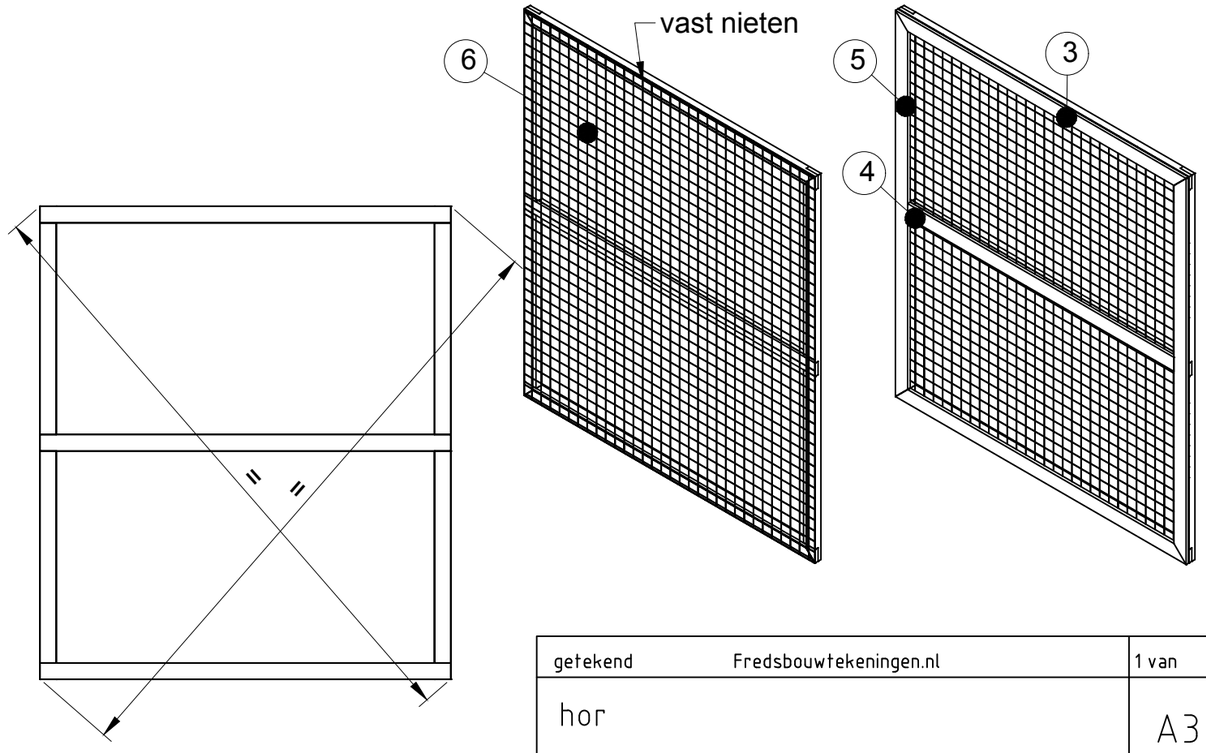

Maat	Lengte	Item	Aantal	Materiaal	Dikte	Breedte	Lengte
Breedte	1200	1	2	Vuren	20	40	1250
Hoogte	1250	2	3	Vuren	20	40	1200
Maat	Lengte	3	2	Vuren	9	42	1200
(a)	1250	4	1	Vuren	9	42	1116
(b)	565	5	2	Vuren	9	42	1250
(c)	1200	6	1	Vliegengaas		1260	1310
(d)	1120	Houtlijm					
		RVS spijkertjes 1,5x20mm					

getekend	Fredsbouwtekeningen.nl	1 van
hor		A3