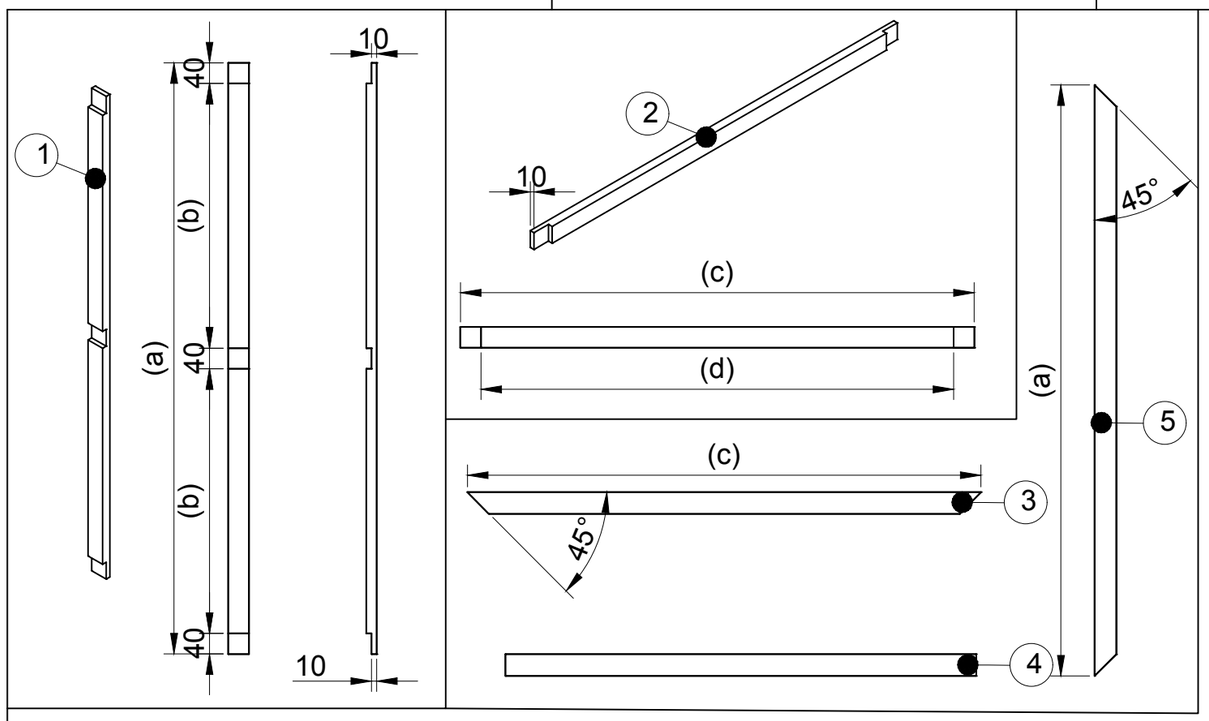

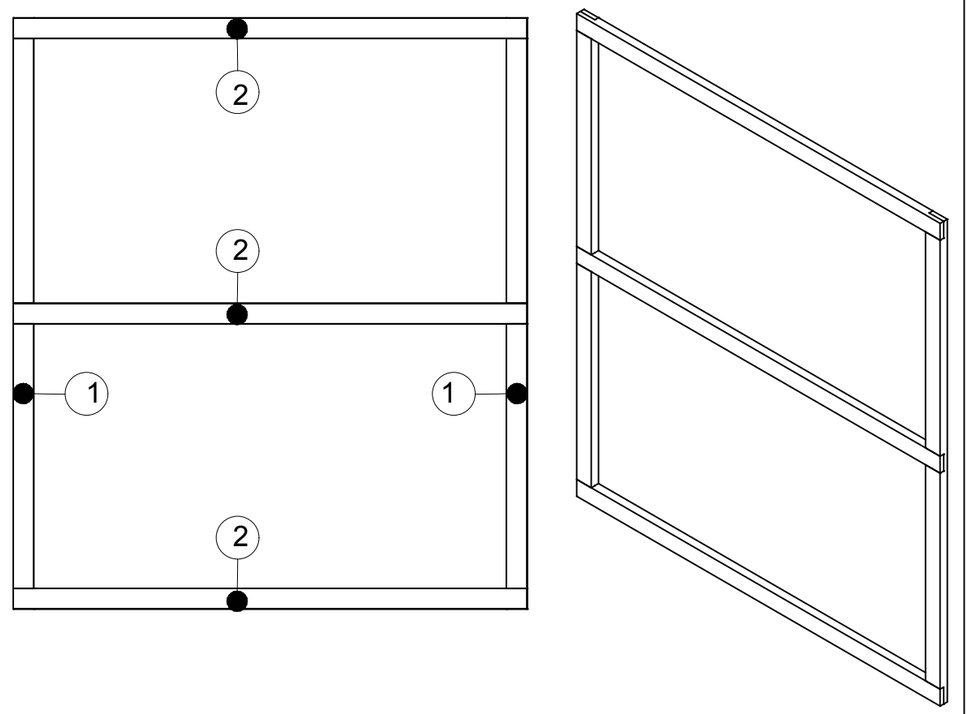

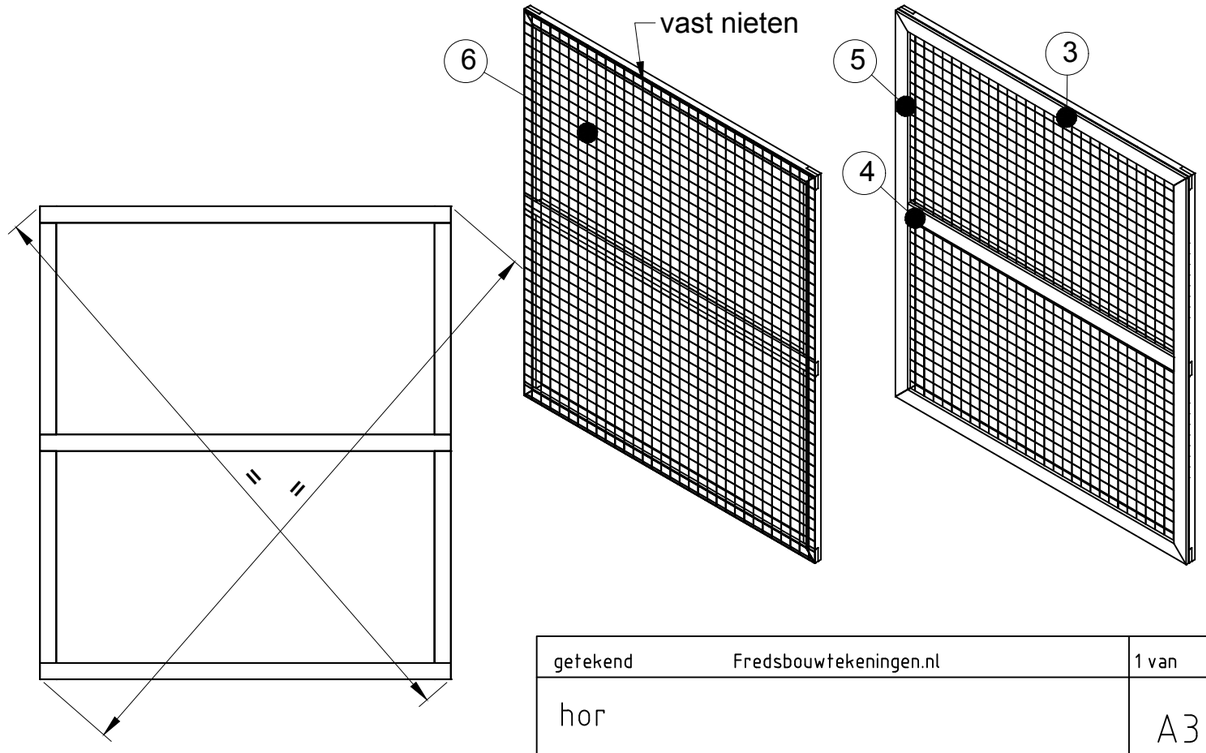

Maat	Lengte	Item	Aantal	Materiaal	Dikte	Breedte	Lengte
Breedte	1000	1	2	Vuren	20	40	1250
Hoogte	1250	2	3	Vuren	20	40	1000
Maat	Lengte	3	2	Vuren	9	42	1000
(a)	1250	4	1	Vuren	9	42	916
(b)	565	5	2	Vuren	9	42	1250
(c)	1000	6	1	Vliegengaas		1060	1310
(d)	920	Houtlijm					
		RVS spijkertjes 1,5x20mm					

getekend	Fredsbouwtekeningen.nl	1 van
hor		A3