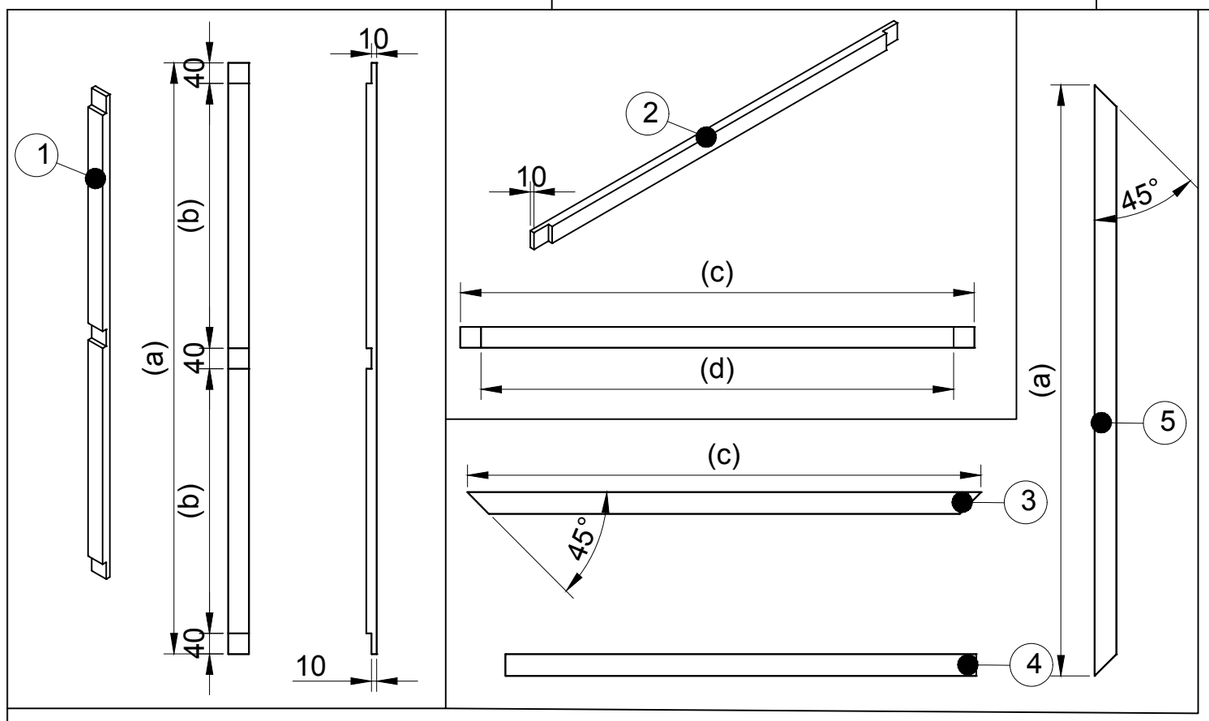

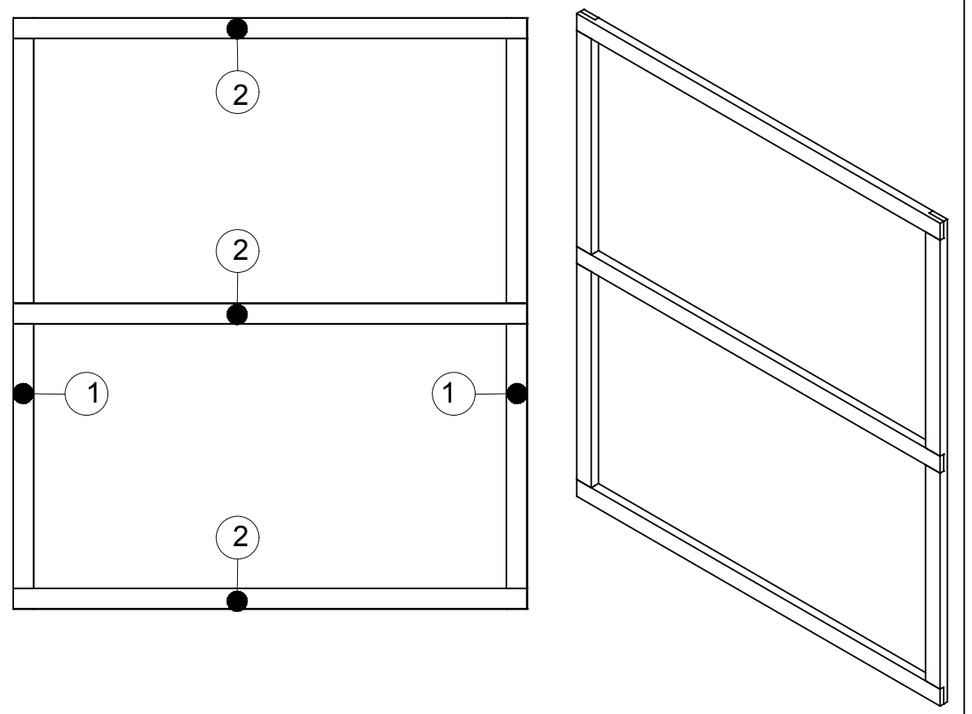

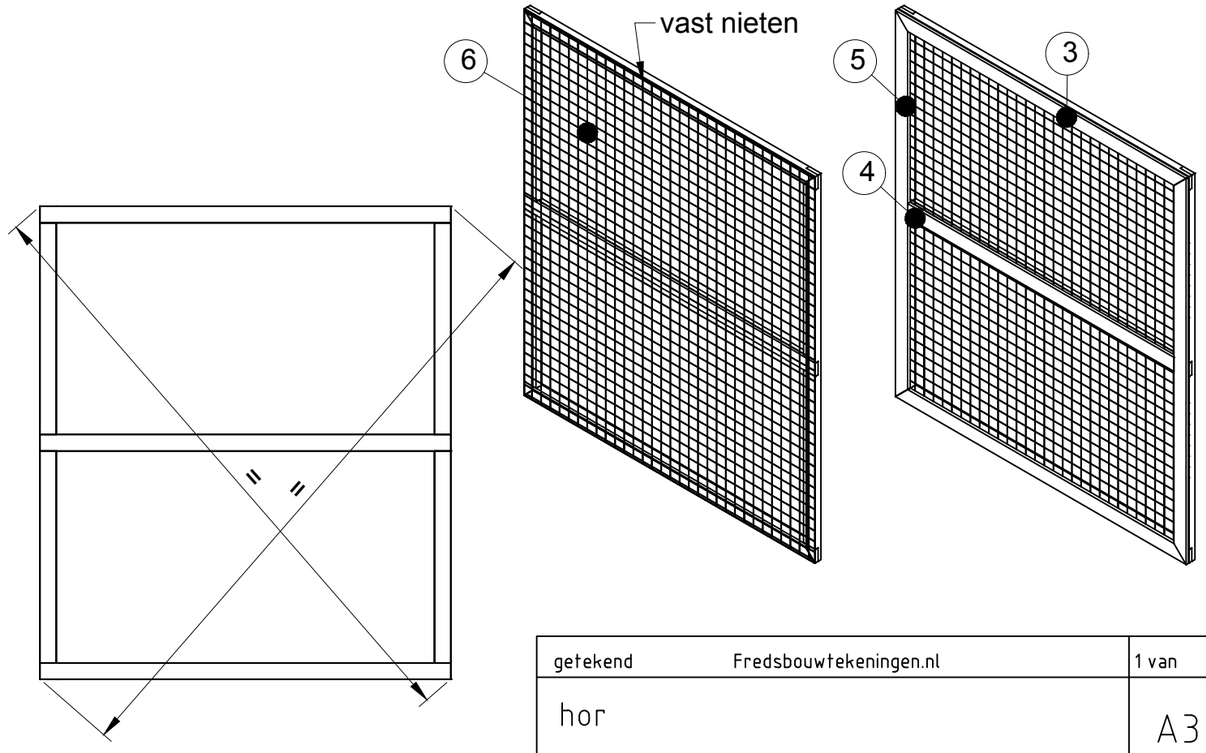

Maat	Lengte	Item	Aantal	Materiaal	Dikte	Breedte	Lengte
Breedte	800	1	2	Vuren	20	40	1150
Hoogte	1150	2	3	Vuren	20	40	800
Maat	Lengte	3	2	Vuren	9	42	800
(a)	1150	4	1	Vuren	9	42	716
(b)	515	5	2	Vuren	9	42	1150
(c)	800	6	1	Vliegengaas		860	1210
(d)	720	Houtlijm					
		RVS spijkertjes 1,5x20mm					

getekend	Fredsbouwtekeningen.nl	1 van
hor		A3