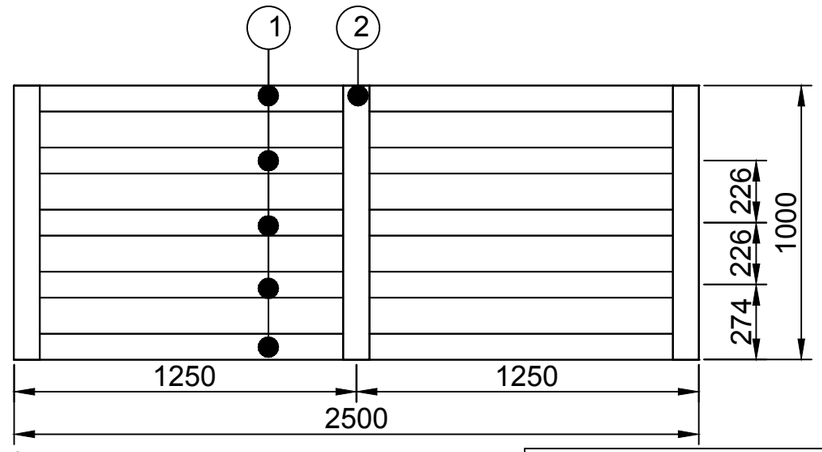

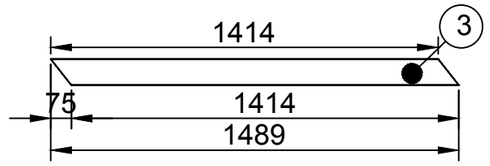

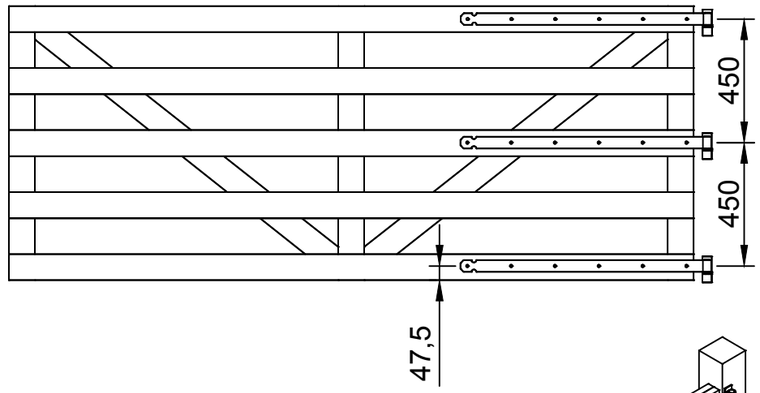

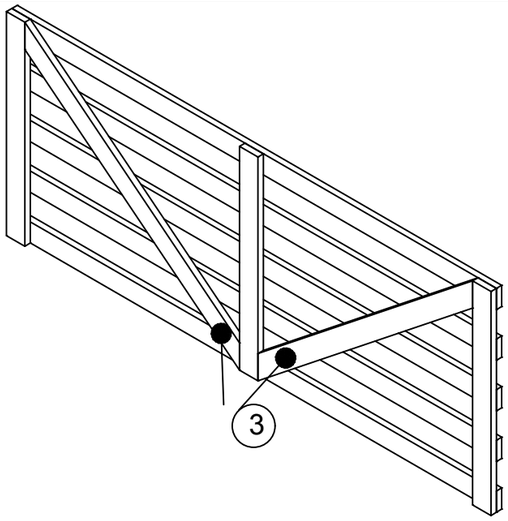

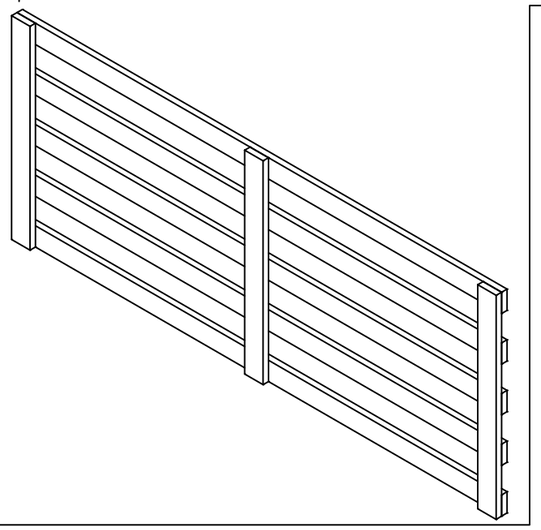

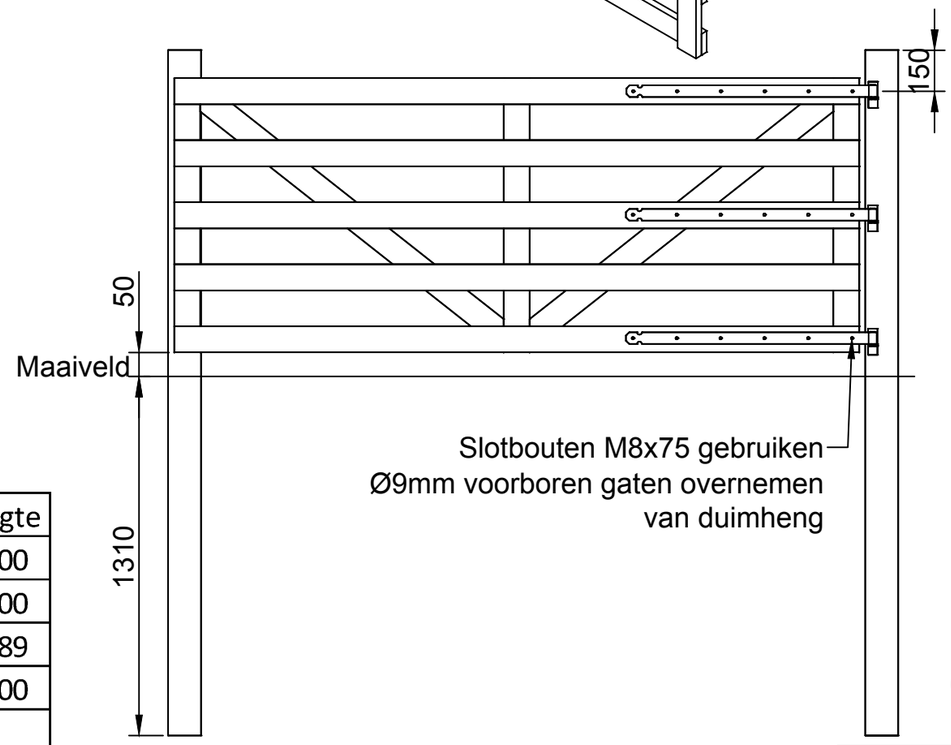

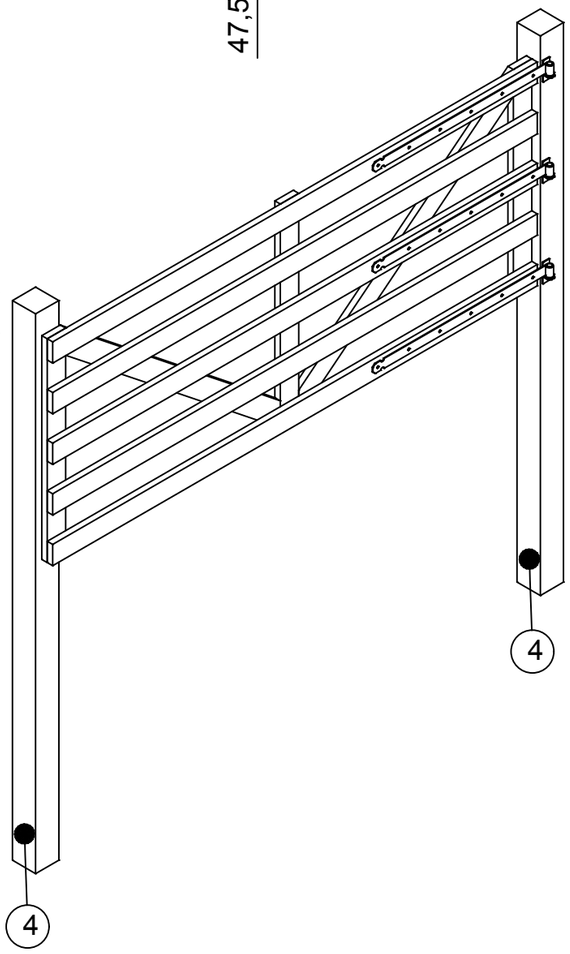

Item	Aantal	Materiaal	Dikte	Breedte	Lengte
1	5	Douglas	30	100	2500
2	3	Douglas	30	100	1000
3	2	Douglas	30	100	1489
4	2	Douglas	120	120	2700
5	3	Duimheng L900			
6	3	Verhoogde pen ø16a44			
7	M8x75 slotbouten en moeren (ø9 voorboren)				
RVS schroeven 5x50					

getekend	Fredsbouwtekeningen.nl	1 van 1
Landhek L2500		A3