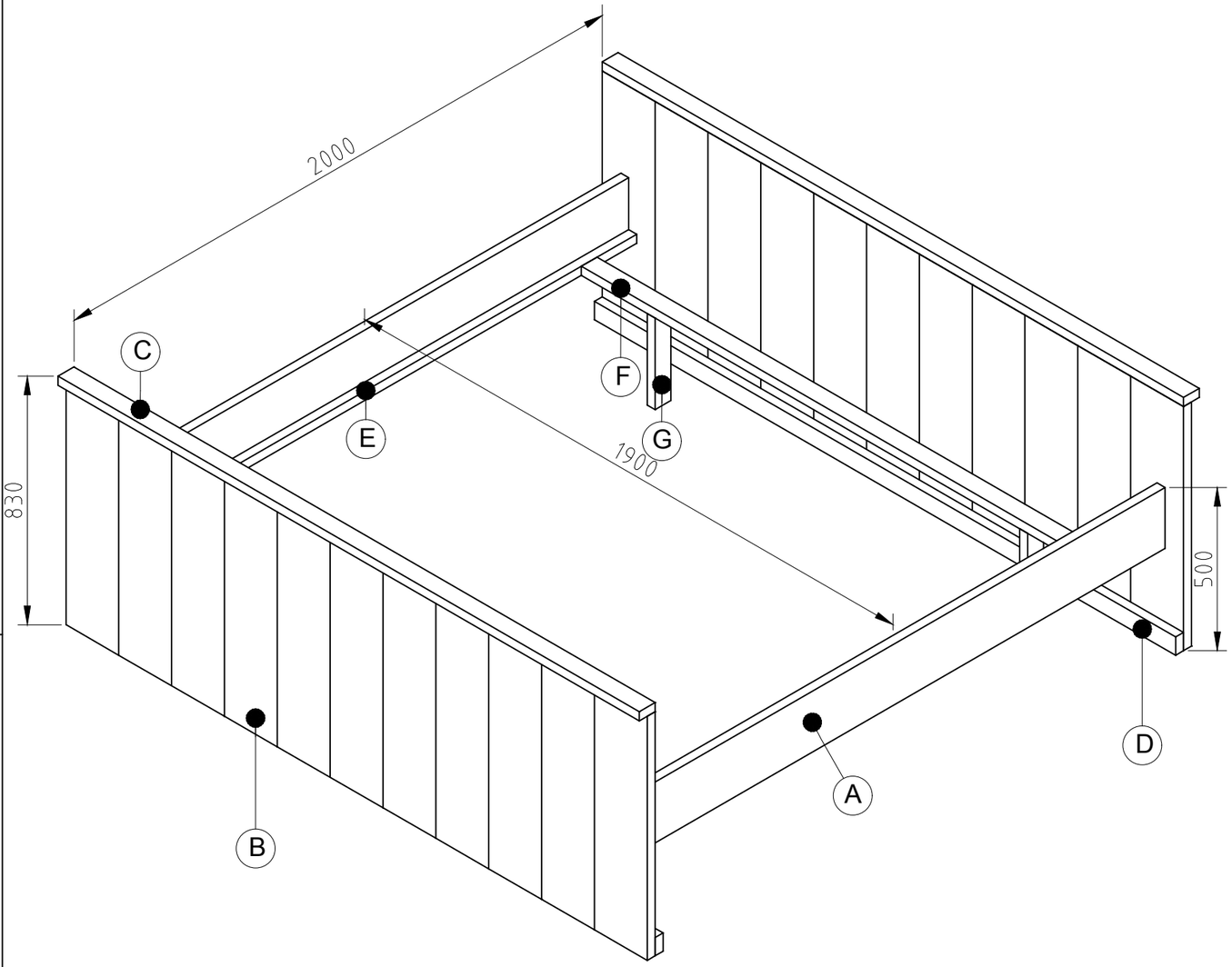

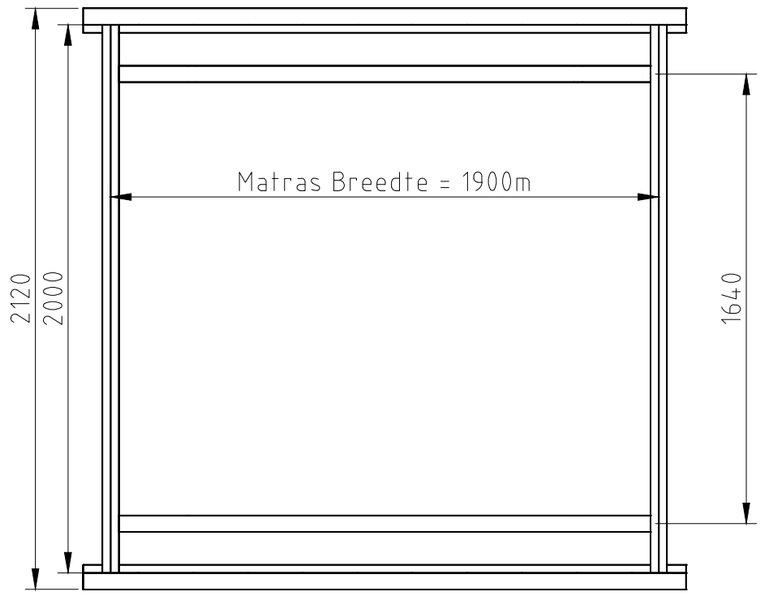

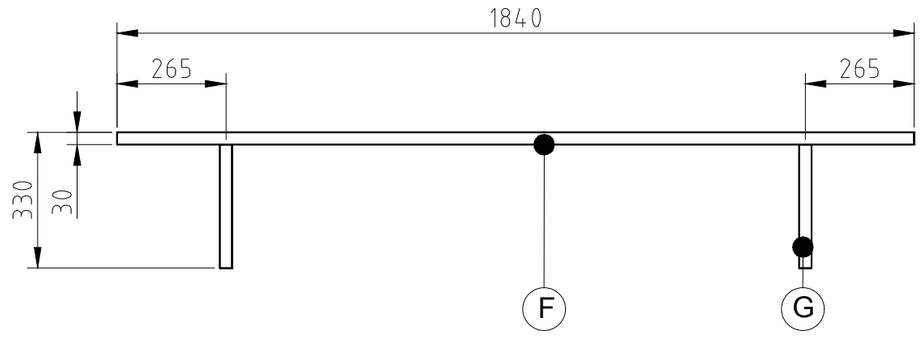

Item	Aantal	Materiaal	Dikte	Breedte	Lengte
A	2	Steigerhout	30	195	2000
B	22	Steigerhout	30	195	800
C	2	Steigerhout	30	60	2145
D	1	Steigerhout	30	60	2145
E	1	Steigerhout	30	30	2000
F	2	Steigerhout	30	60	1740
G	2	Steigerhout	30	60	300
RVS schroeven 5x50 voorboren					

getekend Fredsbouwtekeningen.nl 1 van 1

Tweepersoonsbed

A3