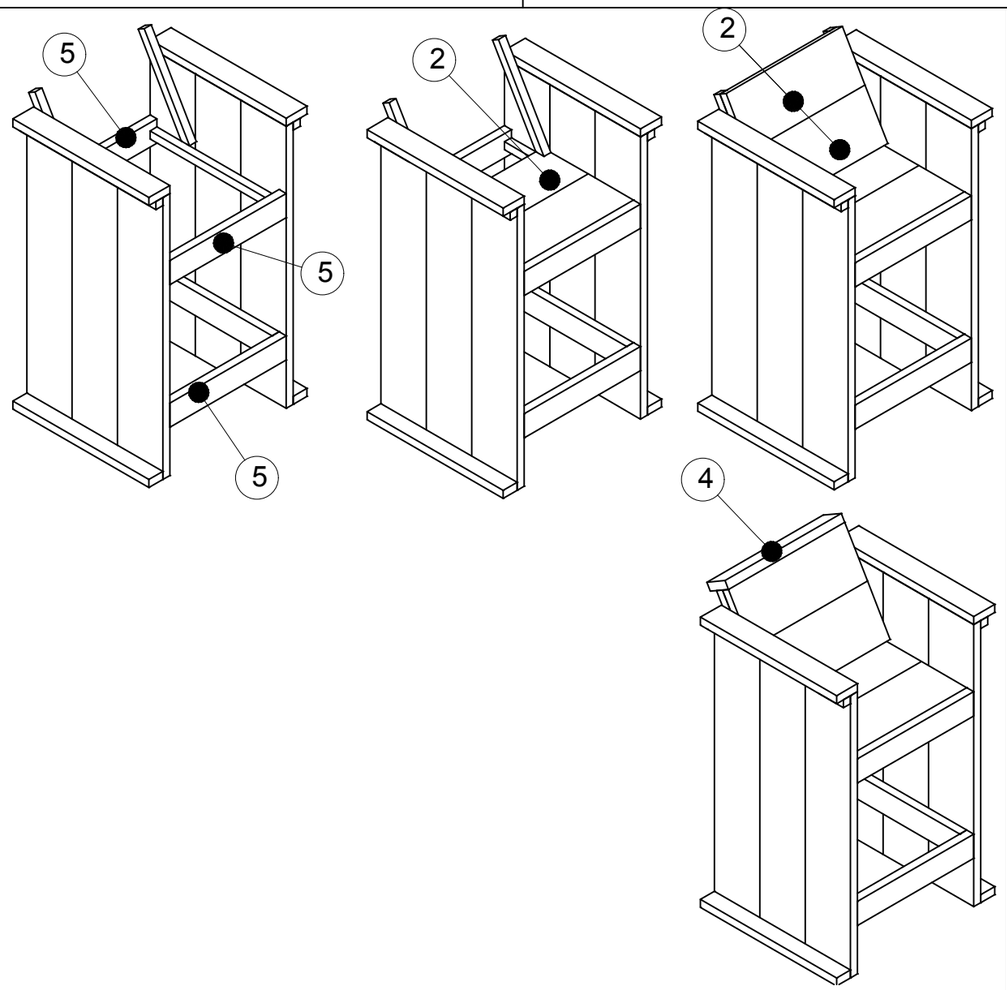

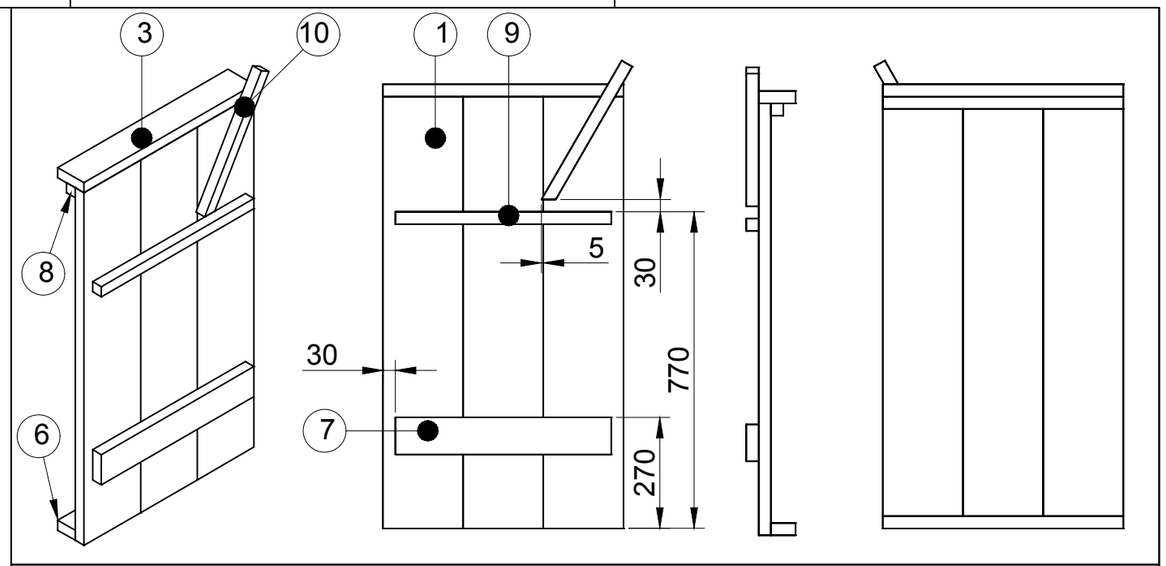

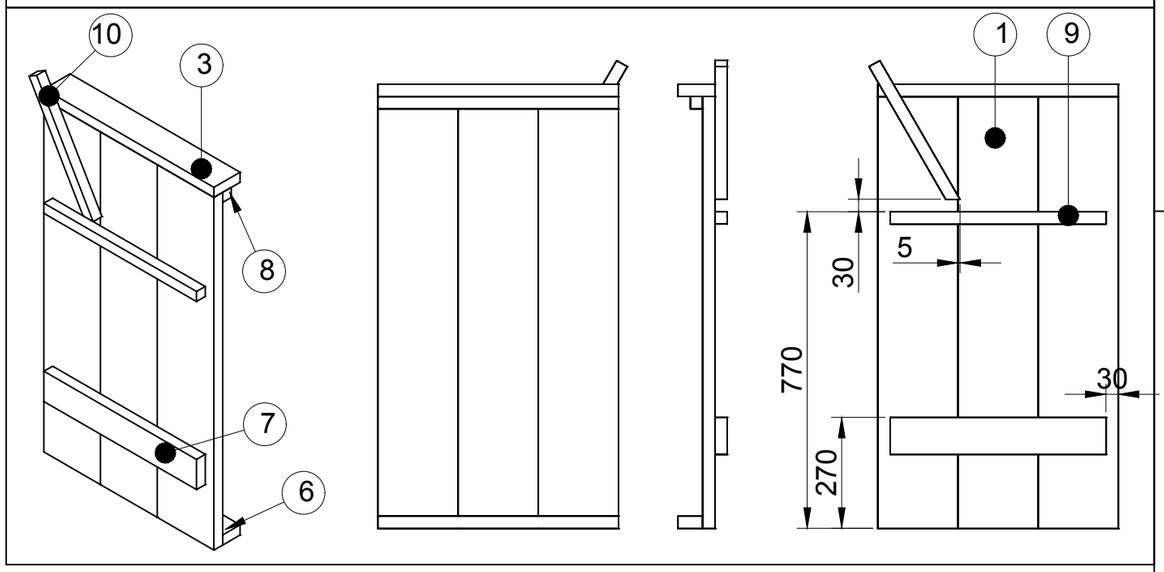

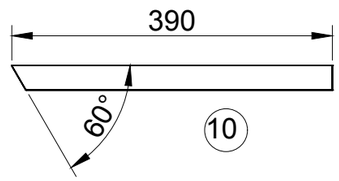

Item	Aantal	Materiaal	Dikte	Breedte	Lengte
1	6	Vuren	30	195	1050
2	4	Vuren	30	195	500
3	2	Vuren	30	90	585
4	1	Vuren	30	90	500
5	4	Vuren	30	90	500
6	2	Vuren	30	60	585
7	2	Vuren	30	60	525
8	2	Vuren	30	30	585
9	2	Vuren	30	30	525
10	2	Vuren	30	30	390
RVS schroeven 5x50 (voorboren)					

getekend	Fredsbouwtekeningen.nl	1 van 1
Barstoel		A3