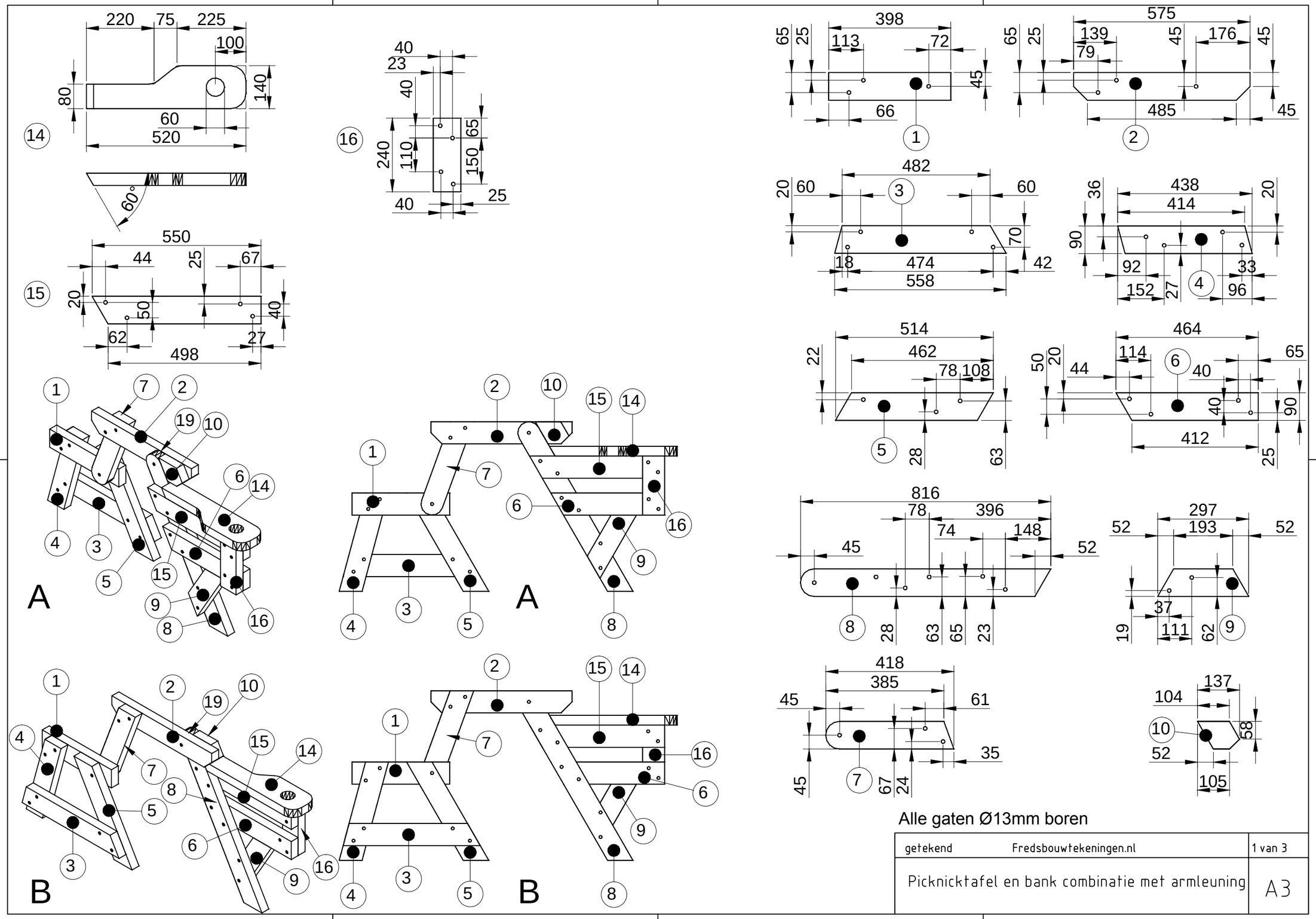

Alle gaten Ø13mm boren

getekend	Fredsbouwtekeningen.nl	1 van 3
Picknicktafel en bank combinatie met armleuning		A3

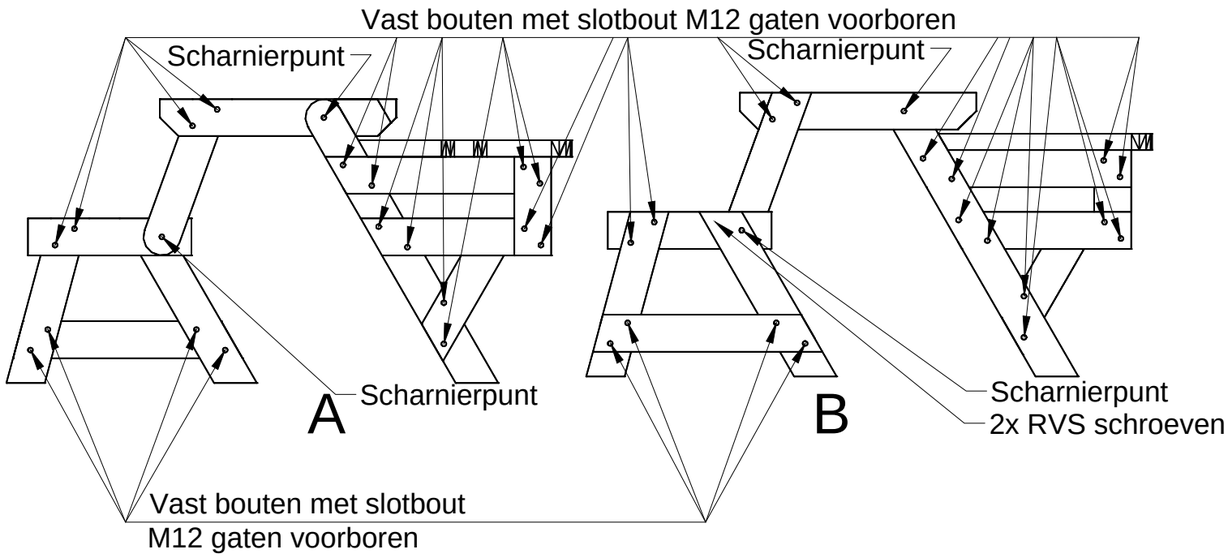

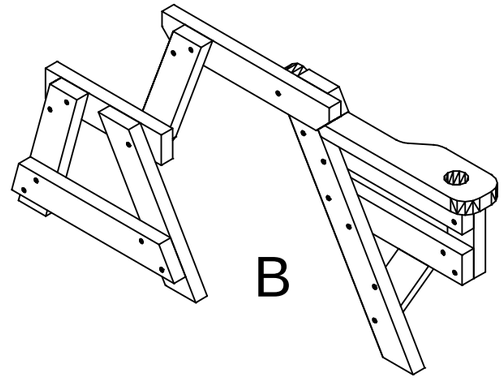

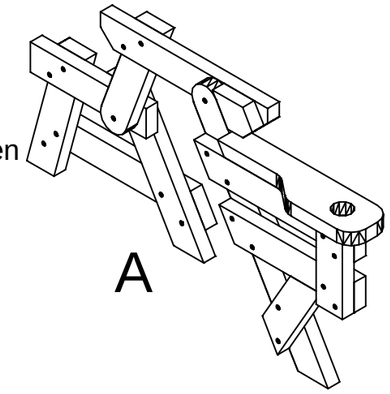

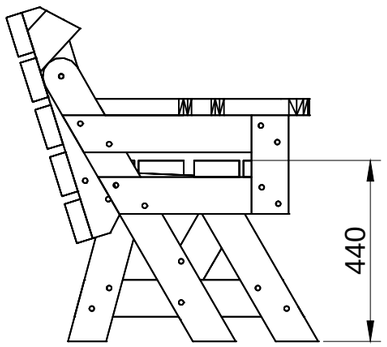

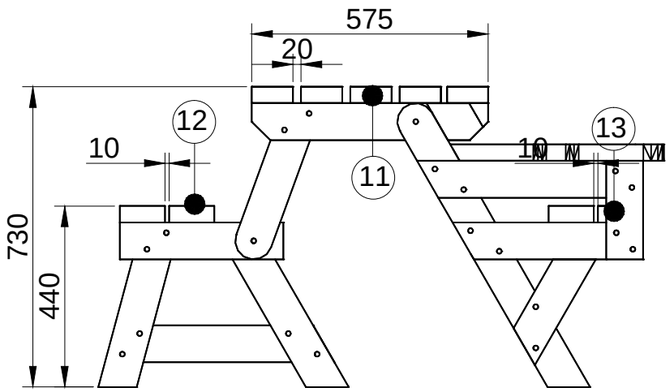

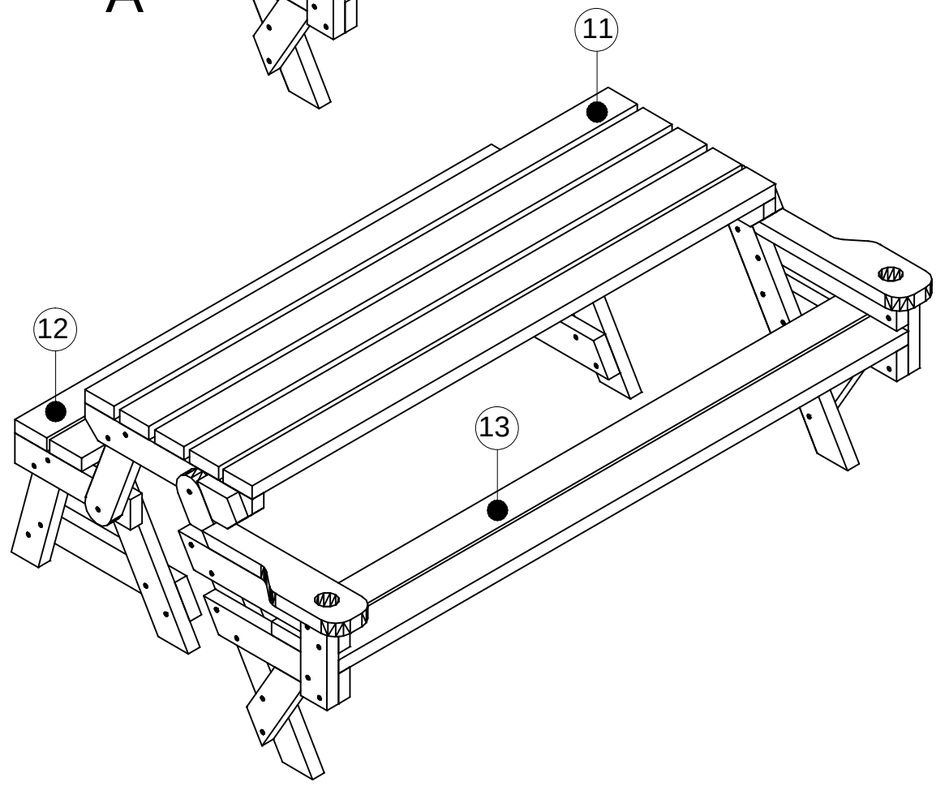

getekend	Fredsbouwtekeningen.nl	2 van 3
Picknicktafel en bank combinatie met armleuning		A3

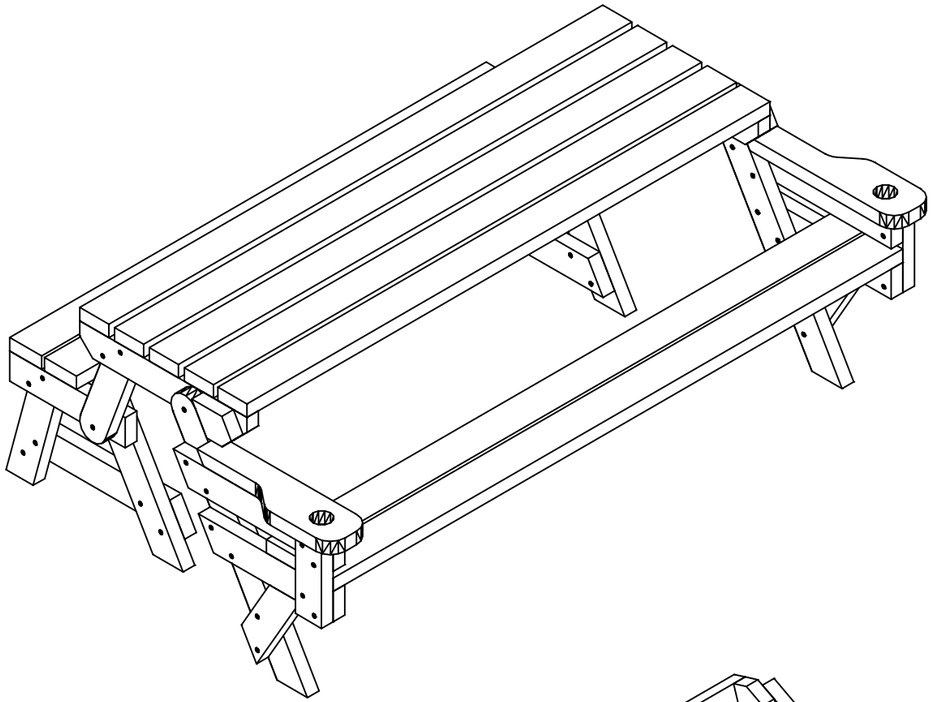

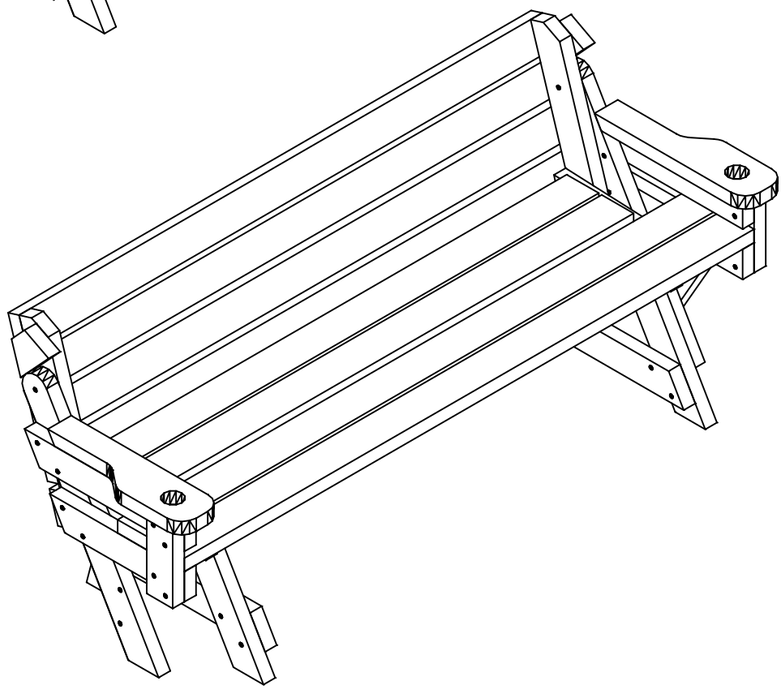

Item	Aantal	Materiaal	Dikte	Breedte	Lengte
1	2	Geimpregneerd	40	90	398
2	2	Geimpregneerd	40	90	575
3	2	Geimpregneerd	40	90	558
4	2	Geimpregneerd	40	90	438
5	2	Geimpregneerd	40	90	514
6	2	Geimpregneerd	40	90	464
7	2	Geimpregneerd	40	90	418
8	2	Geimpregneerd	40	90	816
9	2	Geimpregneerd	40	90	297
10	2	Geimpregneerd	40	90	143
11	5	Geimpregneerd	40	100	1700
12	2	Geimpregneerd	40	110	1540
13	2	Geimpregneerd	40	110	1880
14	2	Geimpregneerd	40	140	520
15	2	Geimpregneerd	40	90	550
16	2	Geimpregneerd	40	90	240
17	36	Slotbouten M12x100 + moeren en ringen			
18	4x Slotbouten M12x100 + Dubble moeren en ringen				
19	2	Kunststofring	M12		10
RVS shroeven 5x70 voorboren					

getekend	Fredsbouwtekeningen.nl	3 van 3
Picknicktafel en bank combinatie met armleuning		A3