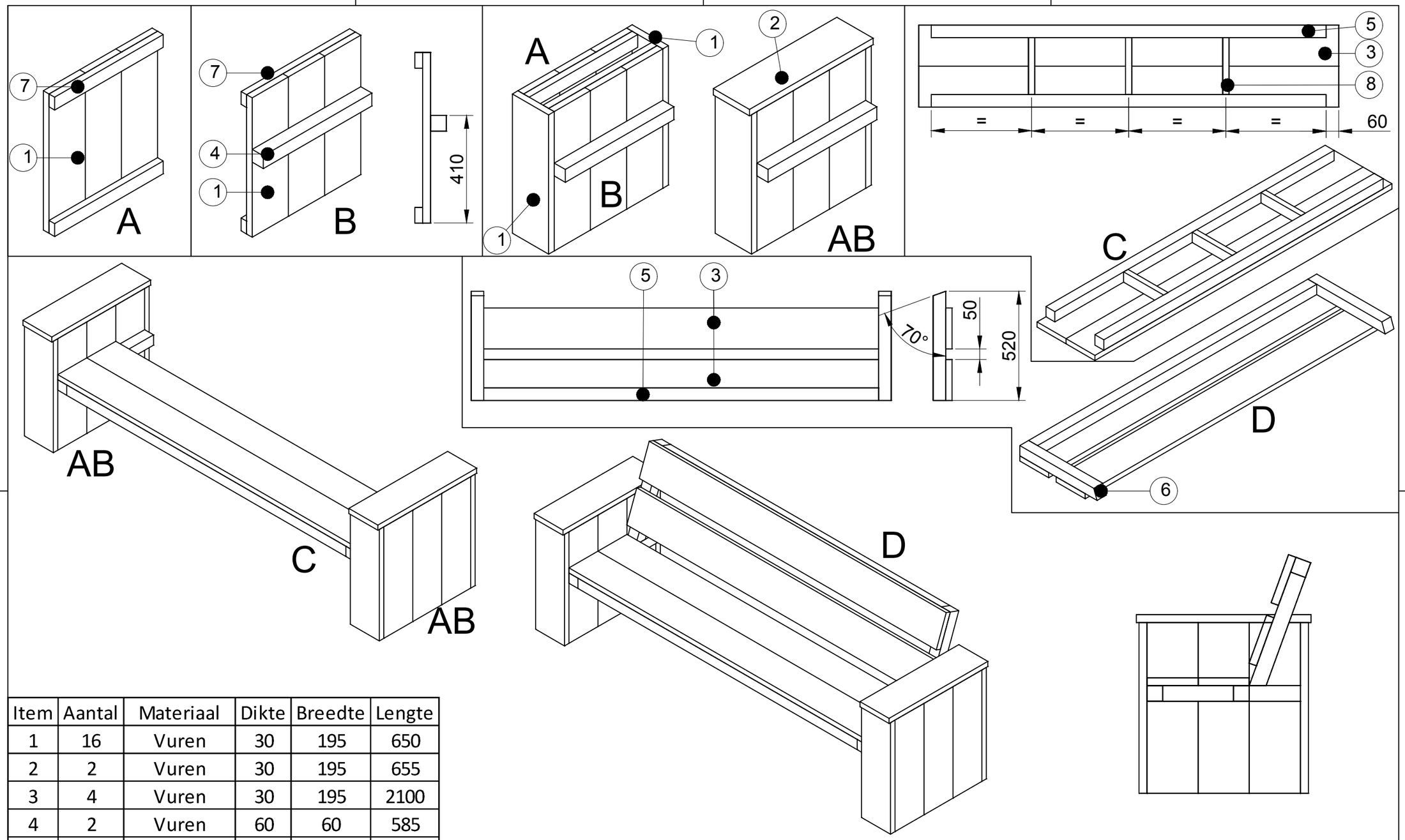

Item	Aantal	Materiaal	Dikte	Breedte	Lengte
1	16	Vuren	30	195	650
2	2	Vuren	30	195	655
3	4	Vuren	30	195	2100
4	2	Vuren	60	60	585
5	3	Vuren	60	60	1980
6	2	Vuren	60	60	520
7	8	Vuren	30	60	585
8	3	Vuren	30	60	270
RVS schroeven 5x50 (voorboren)					

getekend Fredsbouwtekeningen.nl 1 van 1

Bank type I

A3