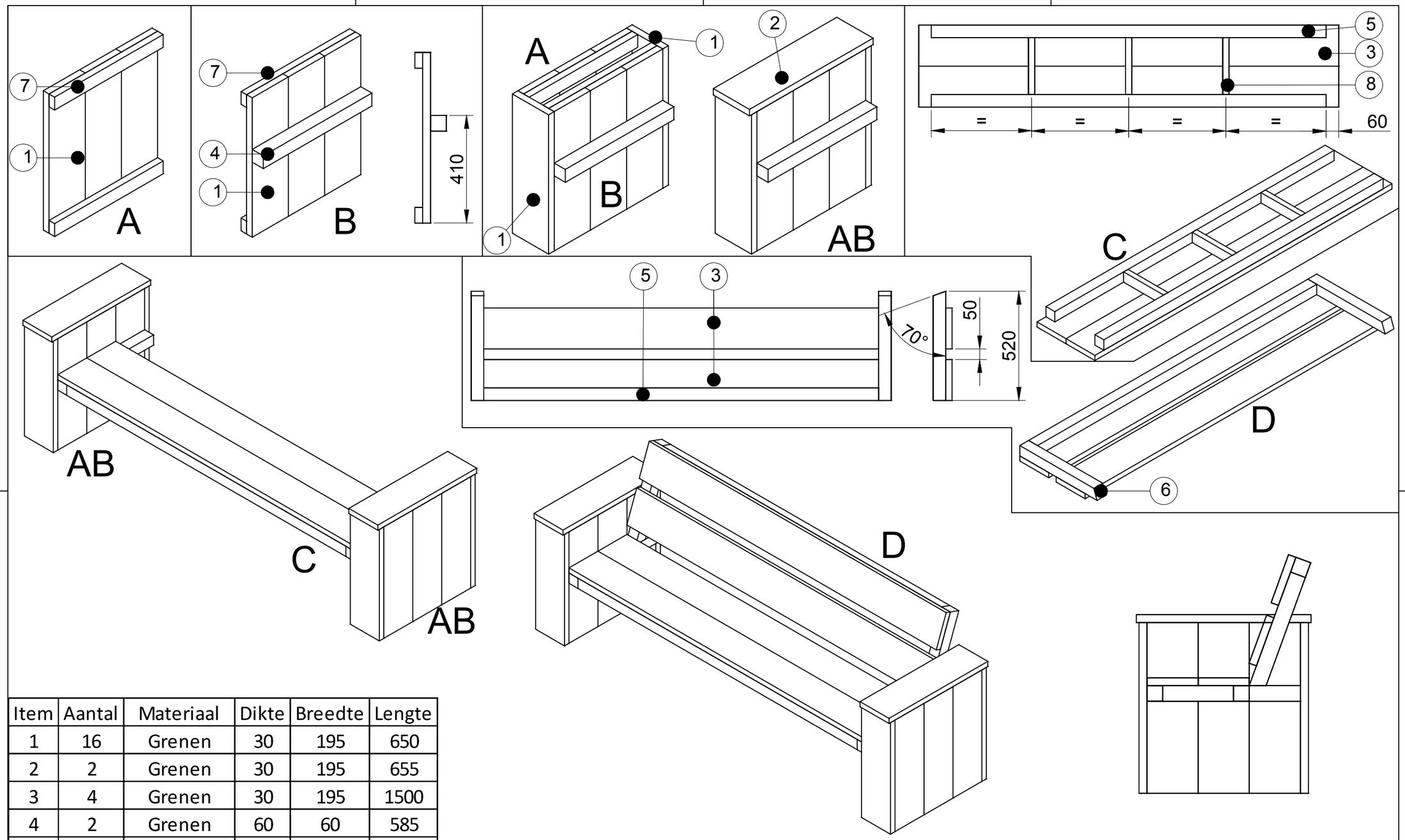

Item	Aantal	Materiaal	Dikte	Breedte	Lengte
1	16	Grenen	30	195	650
2	2	Grenen	30	195	655
3	4	Grenen	30	195	1500
4	2	Grenen	60	60	585
5	3	Grenen	60	60	1380
6	2	Grenen	60	60	520
7	8	Grenen	30	60	585
8	3	Grenen	30	60	270
RVS schroeven 5x50 (voorboren)					

getekend	Fredsbouwtekeningen.nl	1 van 1
Bank type I		A3