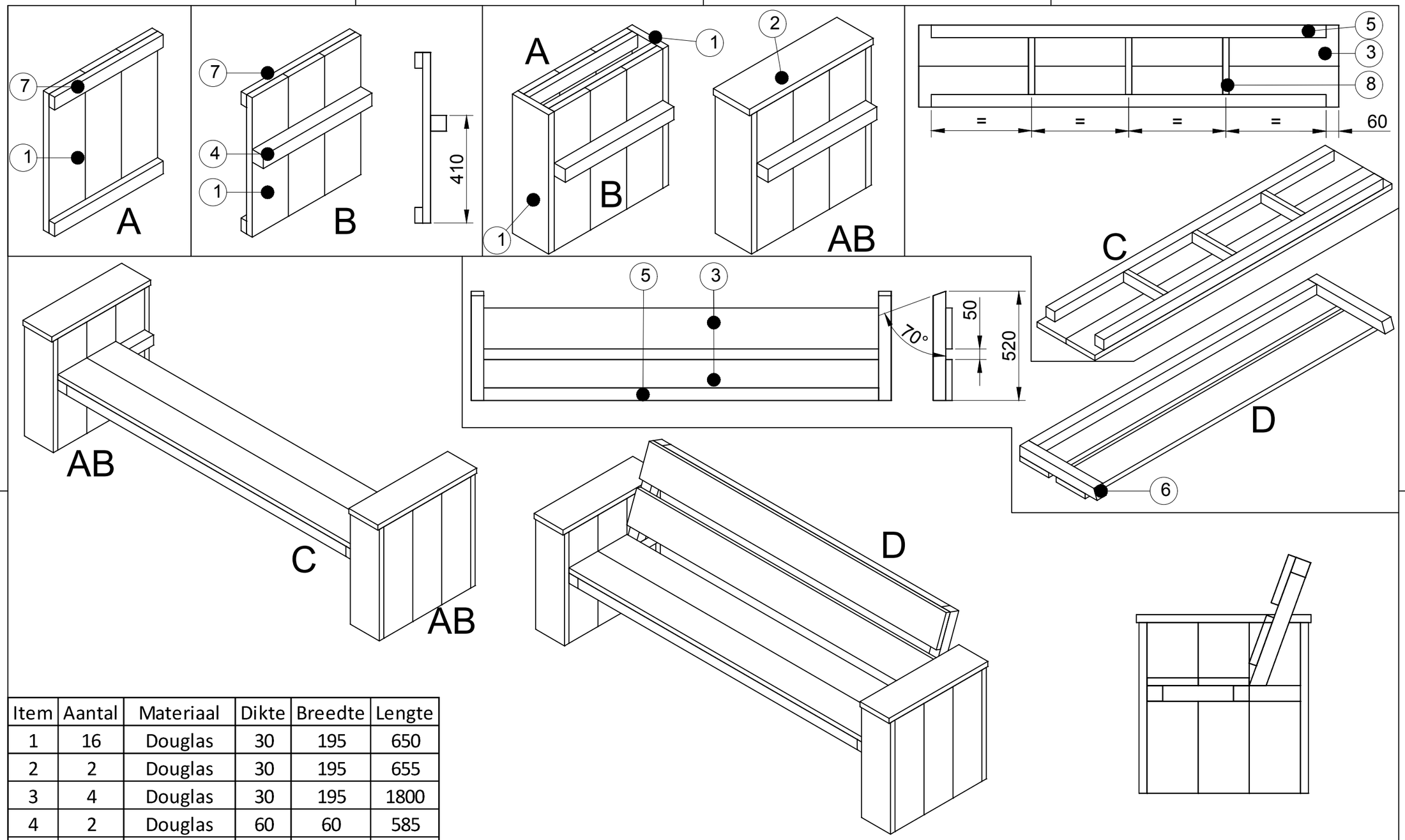

Item	Aantal	Materiaal	Dikte	Breedte	Lengte
1	16	Douglas	30	195	650
2	2	Douglas	30	195	655
3	4	Douglas	30	195	1800
4	2	Douglas	60	60	585
5	3	Douglas	60	60	1680
6	2	Douglas	60	60	520
7	8	Douglas	30	60	585
8	3	Douglas	30	60	270
RVS schroeven 5x50 (voorboren)					

getekend Fredsbouwtekeningen.nl

1 van 1

Bank type I

A3