Table de nuit Odélie	BERTRAND LISÉE CANTONS DE L'EST Table de nuit Odélie	Dessiné par: Bertrand Lisée North Hatley, QC Date: 15-12-2011

A 001

Notes:

La hauteur des tiroirs (sauf le faux devant) doivent être réduit de 3/4" afin de permettre la mise en place des tiroirs

À moins d'indications contraires toutes les pièces ont une épaisseur de 3/4"

Tous les tenons et mortaise ont une épaisseur de 5/16"

Toutes les rainures ont une profondeur de 3/8" et une largeur de 1/4"

Les tiroirs sont montés sur des glissières non montrées sur le plan

Notes	BERTRAND LISEE CANTONS DE L'EST	Dessiné par: Bertrand Lisée North Hatley, QC
	Table de nuit Odélie	Date: 15-12-2011

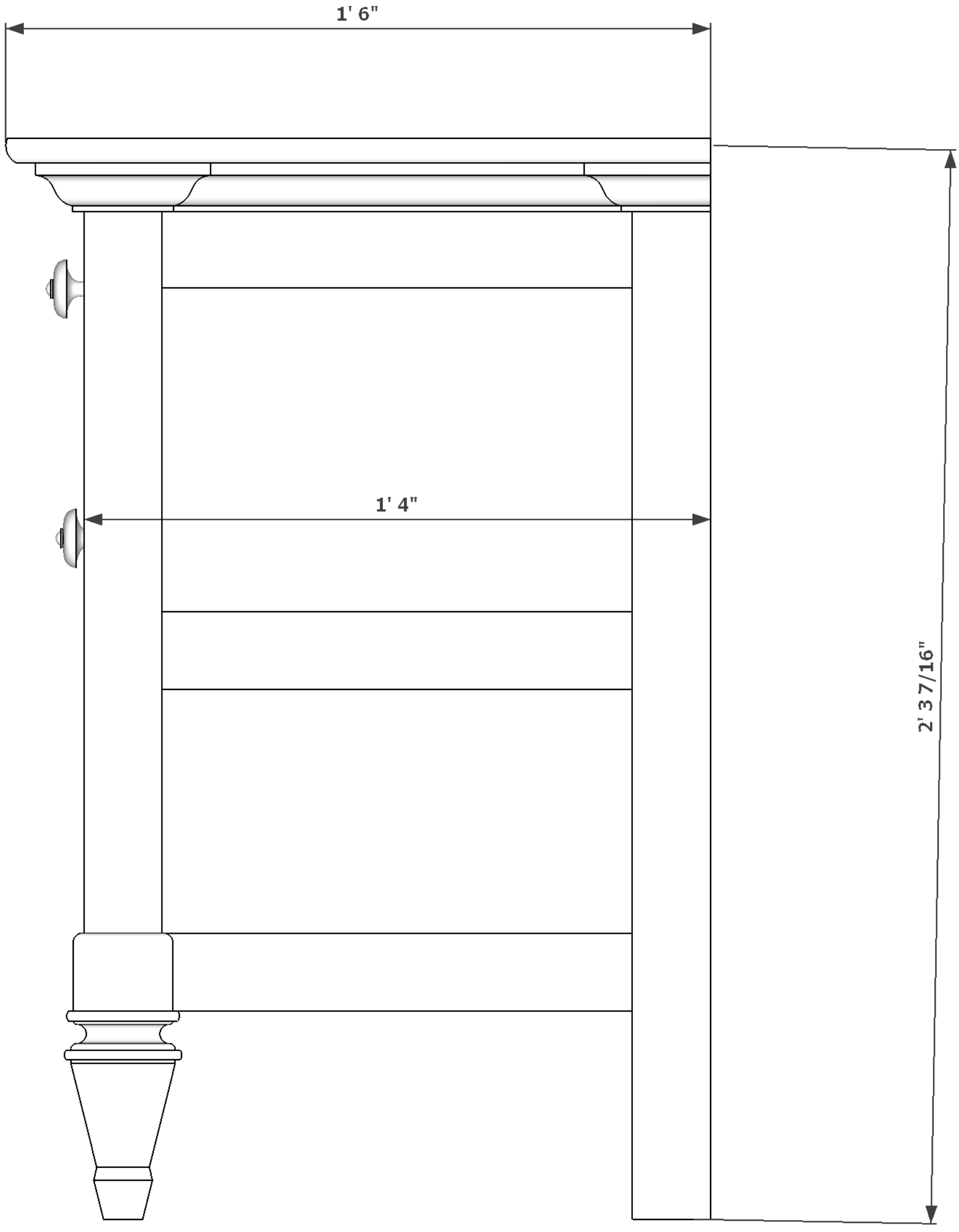

Détail 1

BERTRAND LISEE
CANTONS DE L'EST

Table de nuit Odélie

Dessiné par:
Bertrand Lisée North Hatley, QC

Date: 15-12-2011

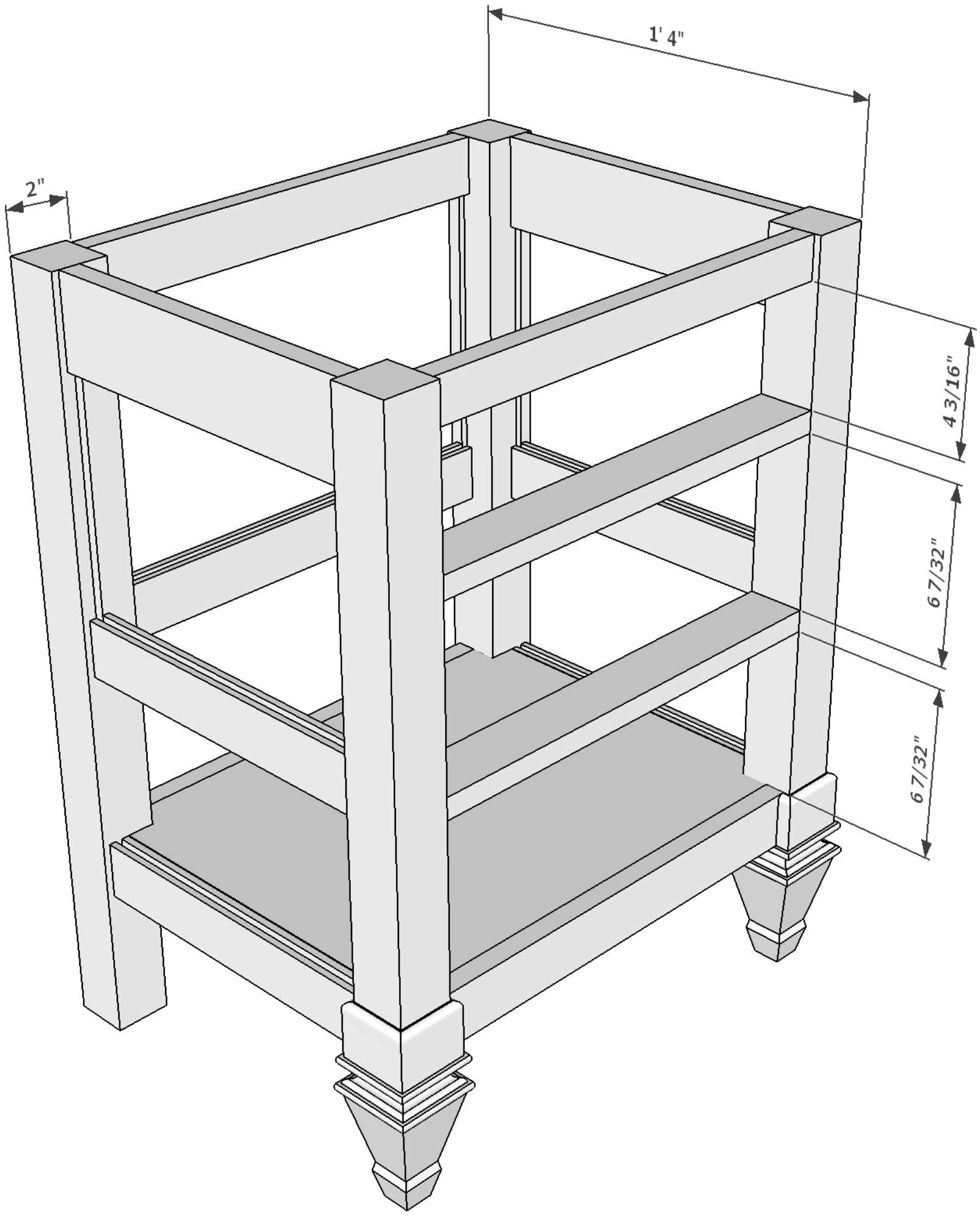

Détail 2

BERTRAND LISEE
CANTONS DE L'EST

Table de nuit Odélie

Dessiné par:
Bertrand Lisée North Hatley, QC

Date: 15-12-2011

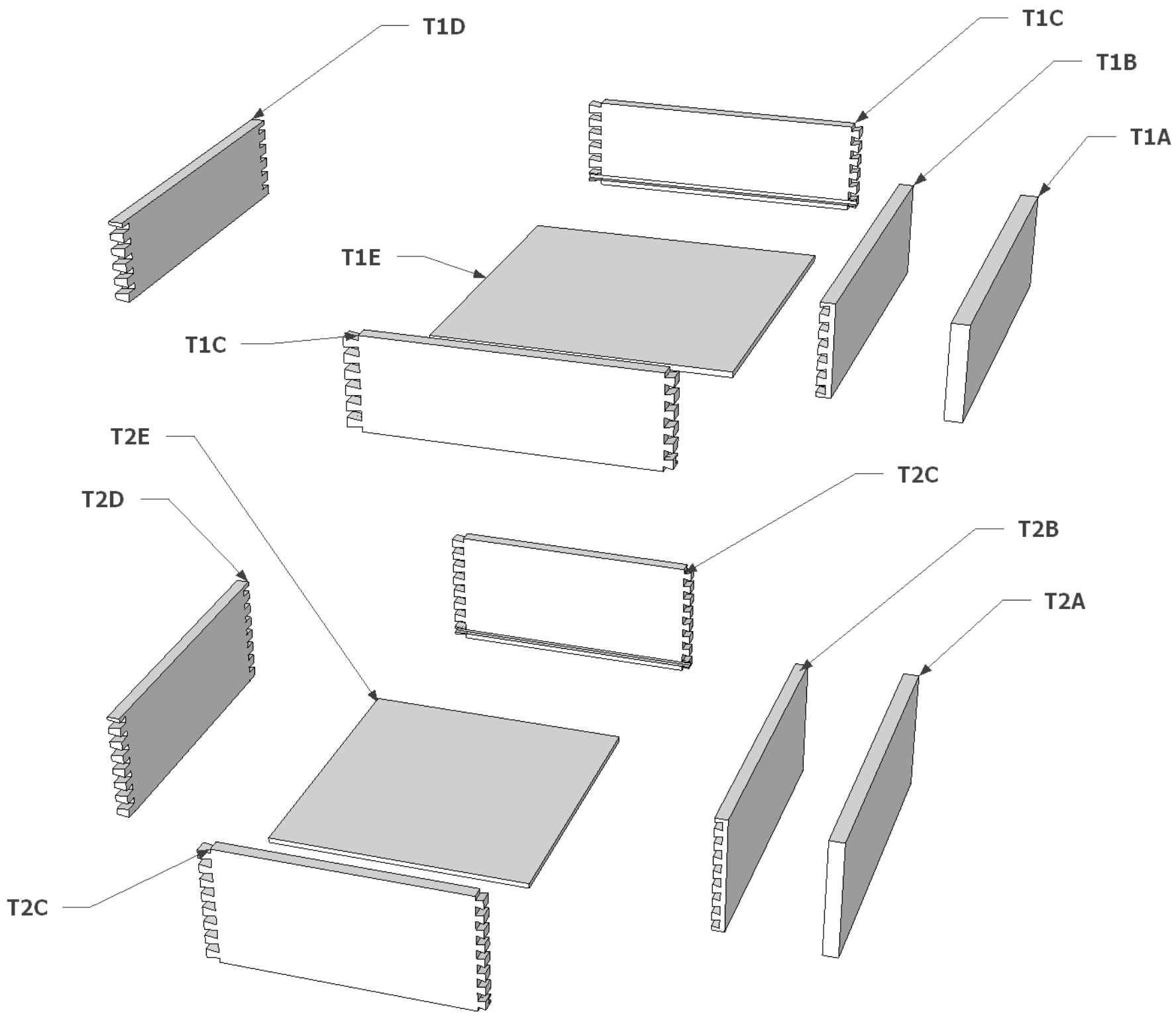

Éclaté tiroir

BERTRAND LISEE
CANTONS DE L'EST

Table de nuit Odélie

Dessiné par:
Bertrand Lisée North Hatley, QC

Date: 15-12-2011

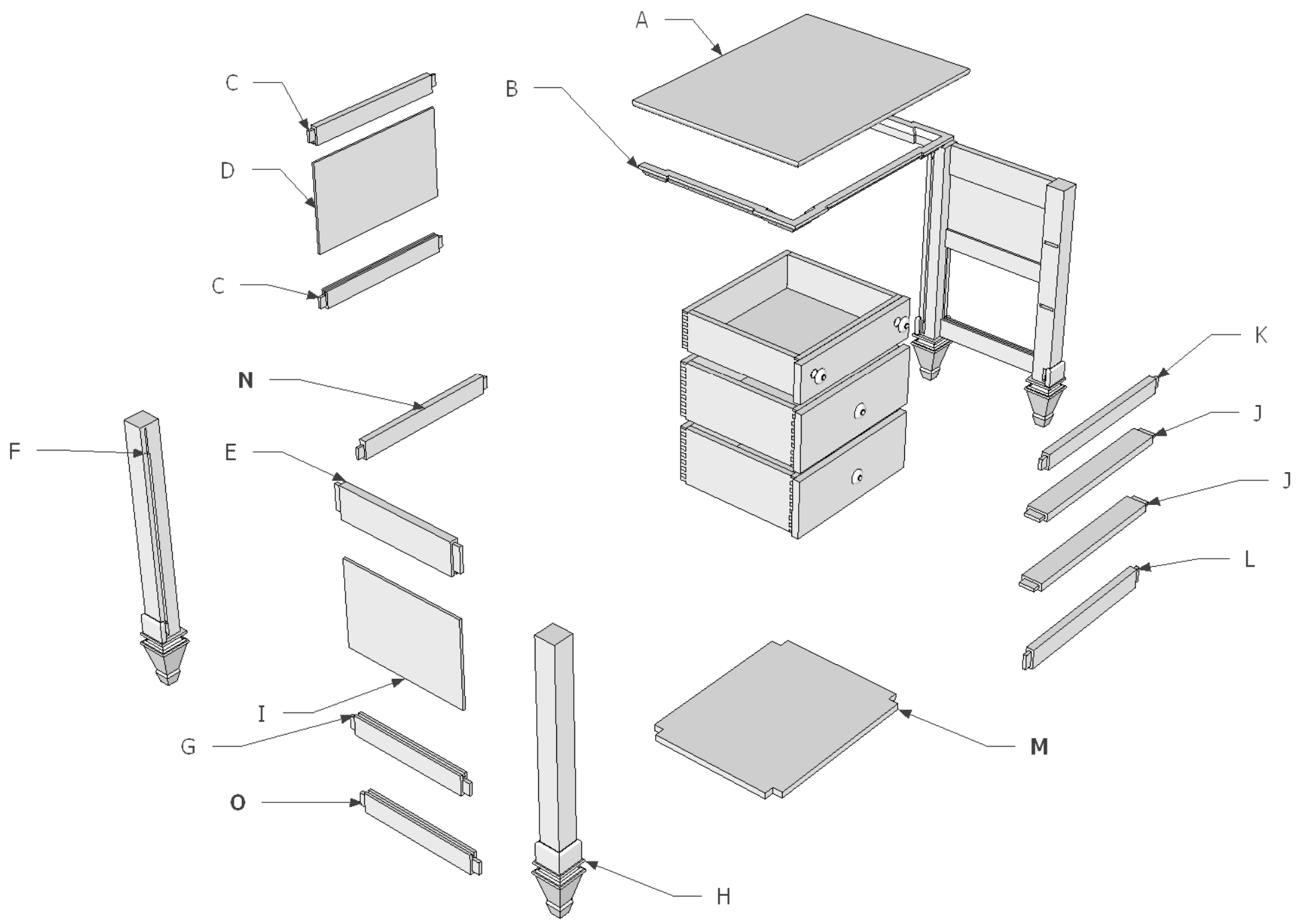

Vue éclatée

BERTRAND LISEE
CANTONS DE L'EST

Table de nuit Odélie

Dessiné par:
Bertrand Lisée North Hatley, QC

Date: 15-12-2011

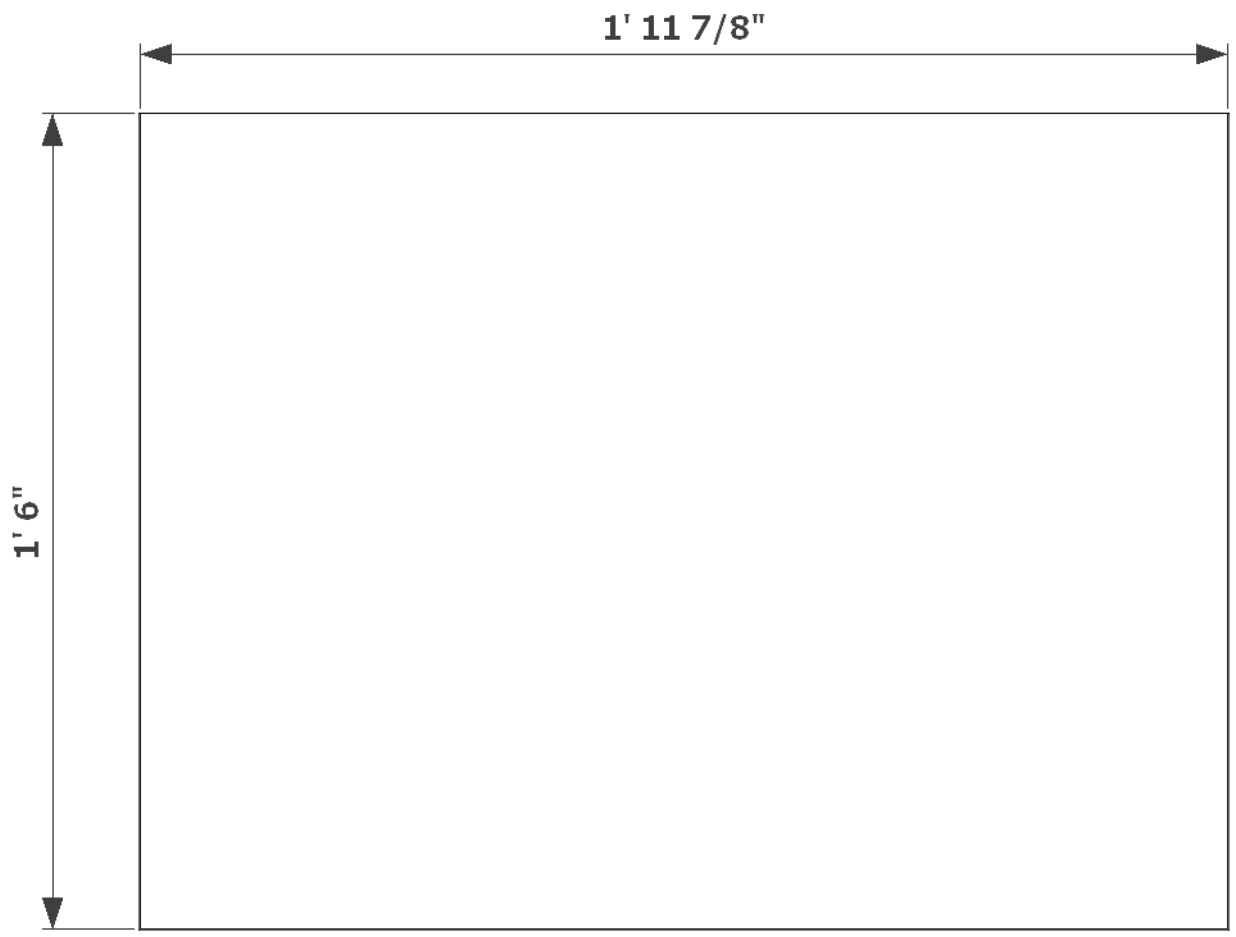

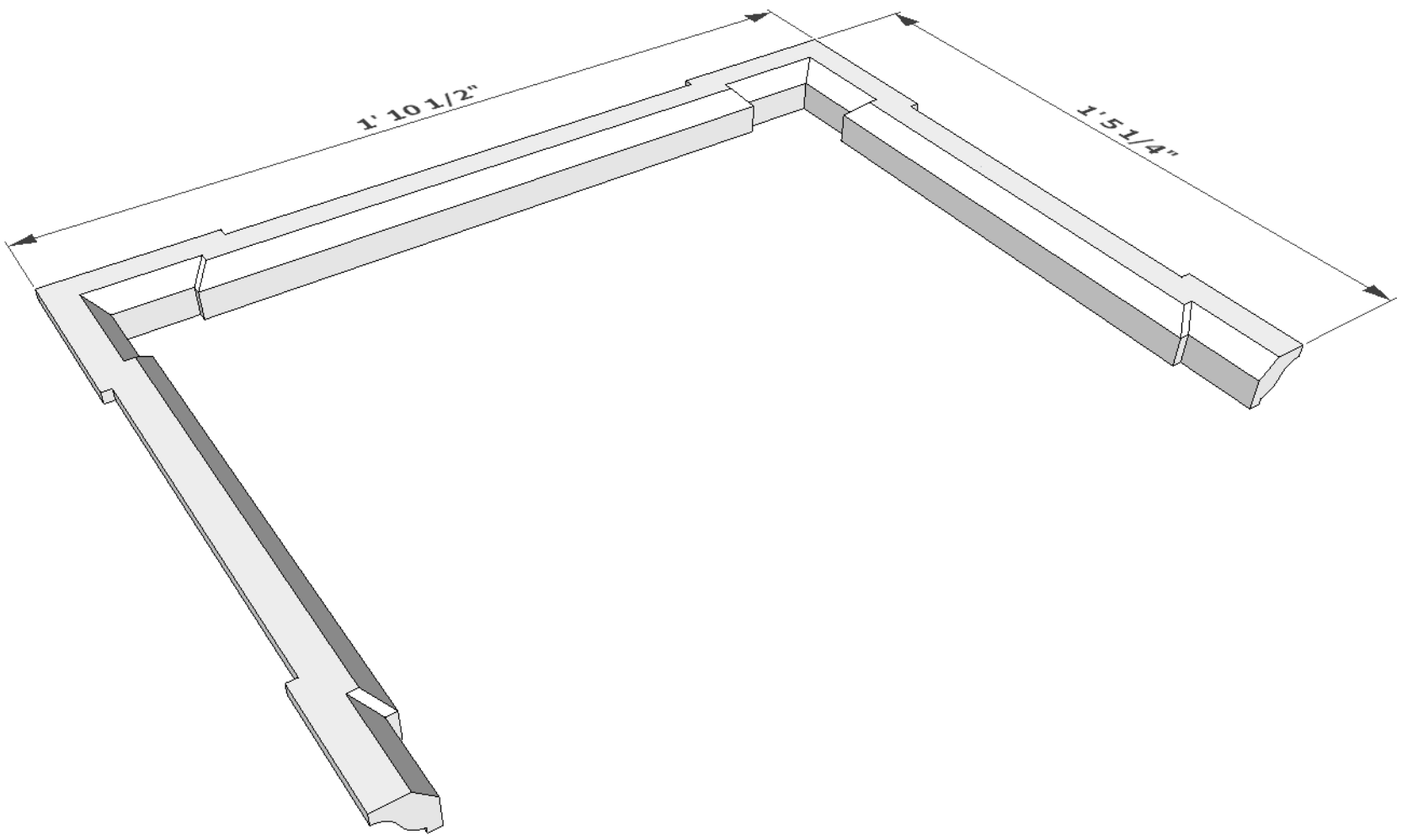

Pièce A & B	BERTRAND LISEE CANTONS DE L'EST Table de nuit Odélie	Dessiné par: Bertrand Lisée North Hatley, QC Date: 15-12-2011

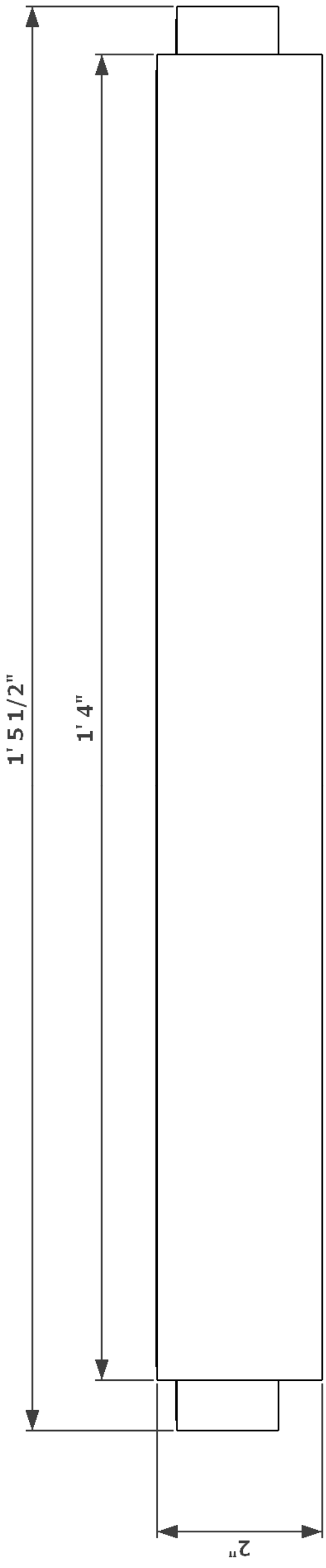

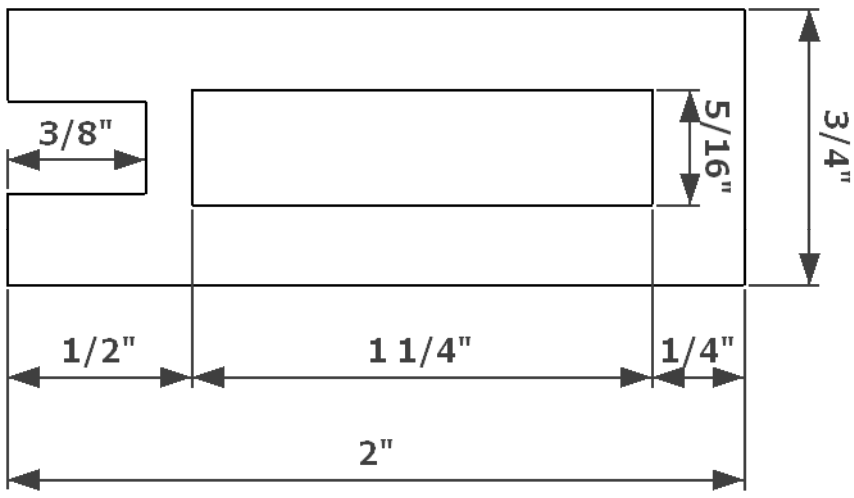

Pièce C	BERTRAND LISEE CANTONS DE L'EST	Dessiné par: Bertrand Lisée North Hatley, QC
	Table de nuit Odélie	Date: 15-12-2011

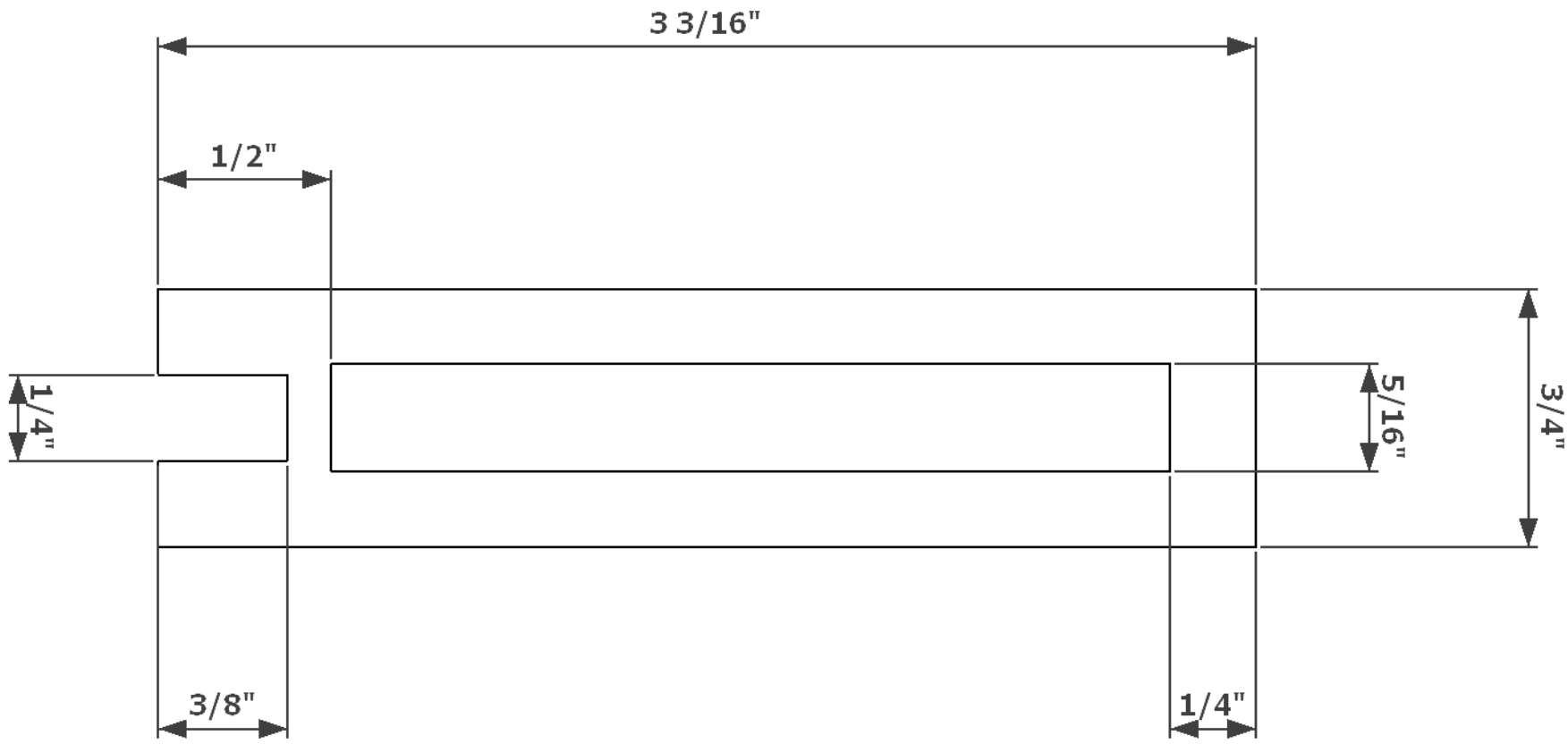

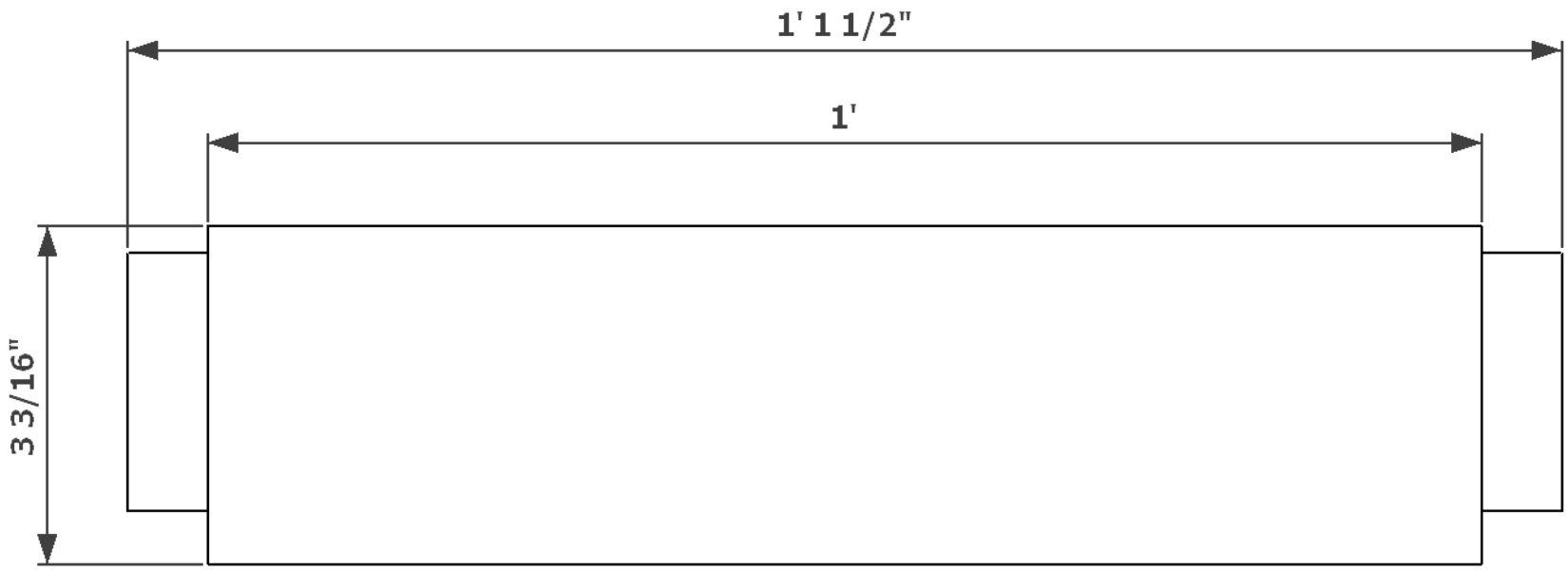

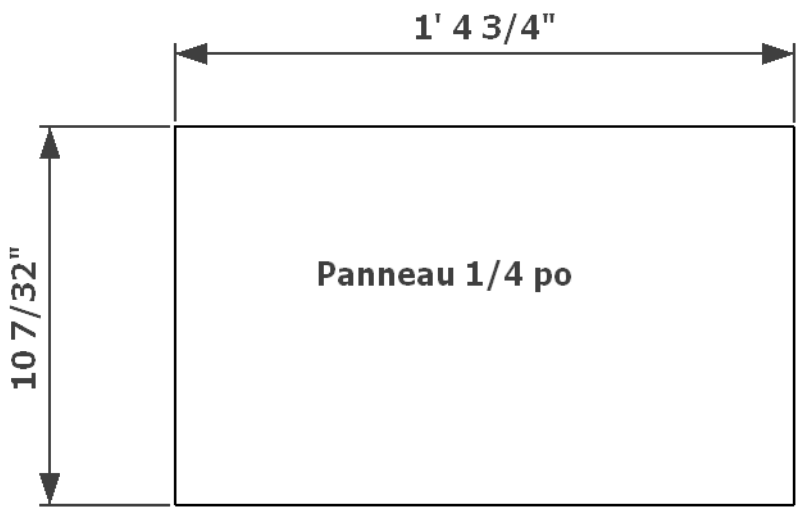

Pièce D & E	BERTRAND LISEE CANTONS DE L'EST	Dessiné par: Bertrand Lisée North Hatley, QC
	Table de nuit Odélie	Date: 15-12-2011

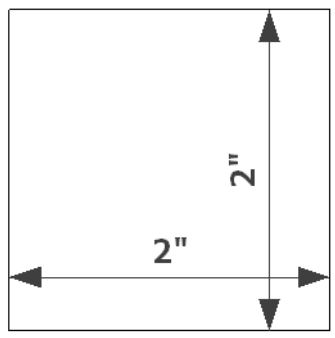

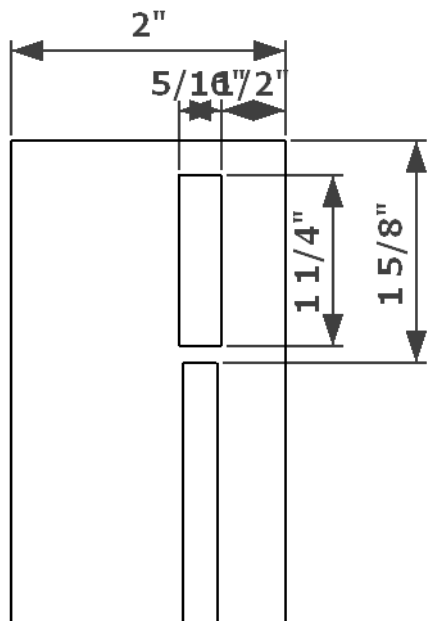

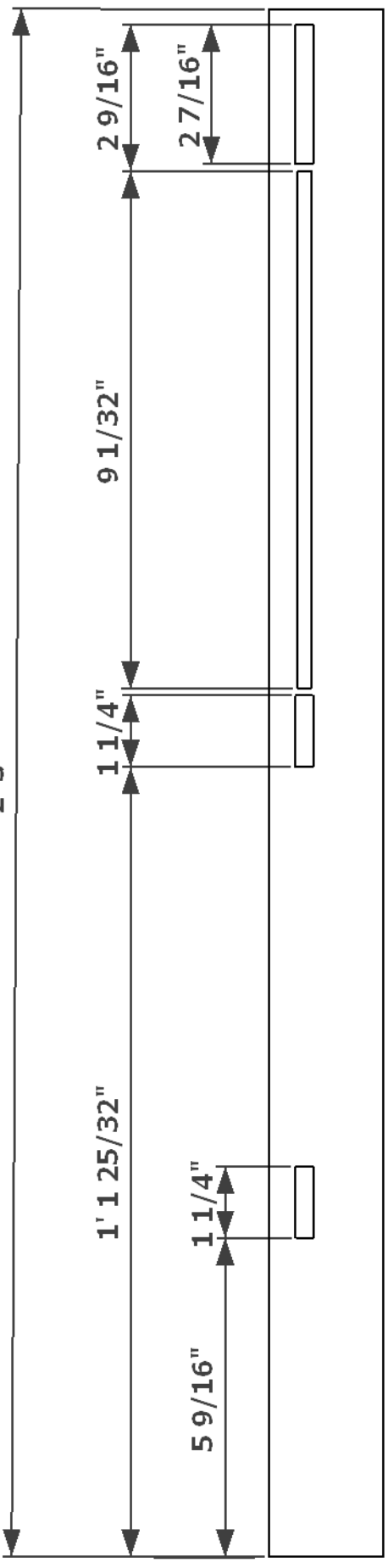

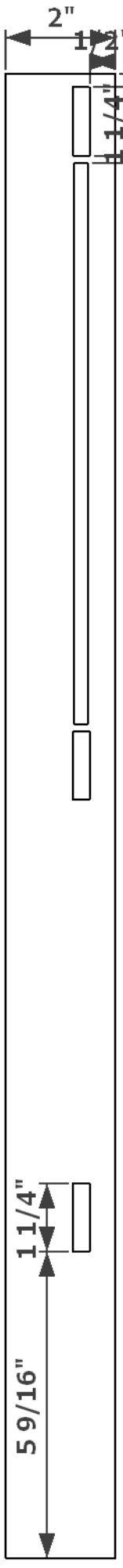

Pièce F	BERTRAND LISEE CANTONS DE L'EST Table de nuit Odélie	Dessiné par: Bertrand Lisée North Hatley, QC Date: 15-12-2011

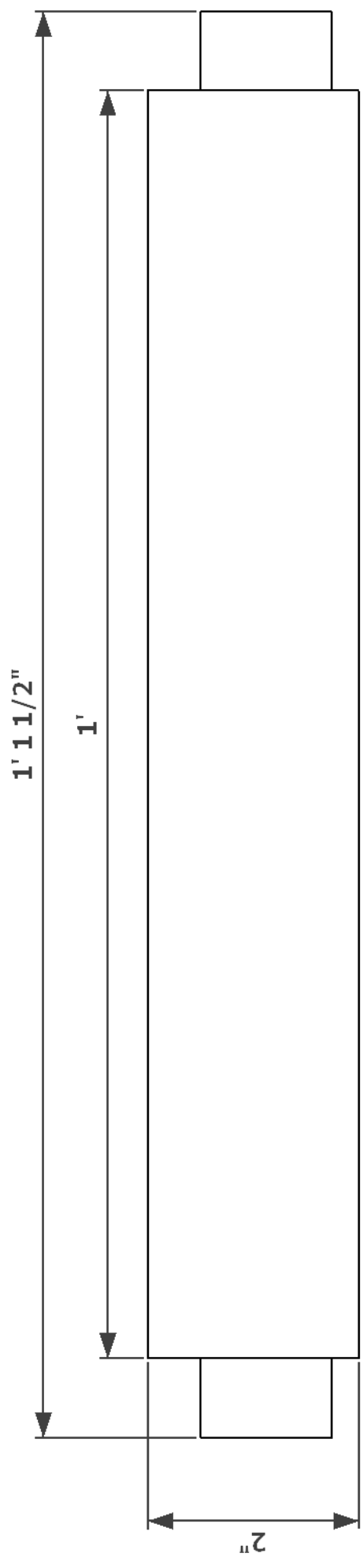

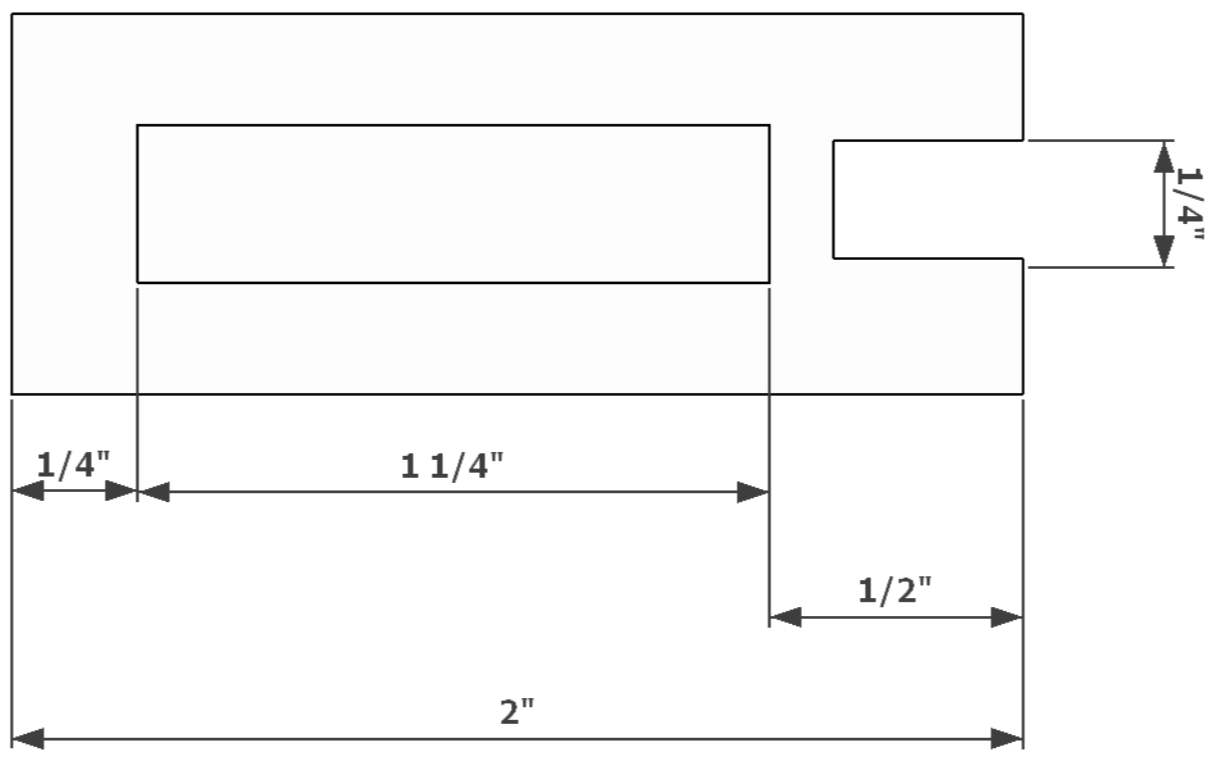

Pièce G	BERTRAND LISEE CANTONS DE L'EST	Dessiné par: Bertrand Lisée North Hatley, QC
	Table de nuit Odélie	Date: 15-12-2011

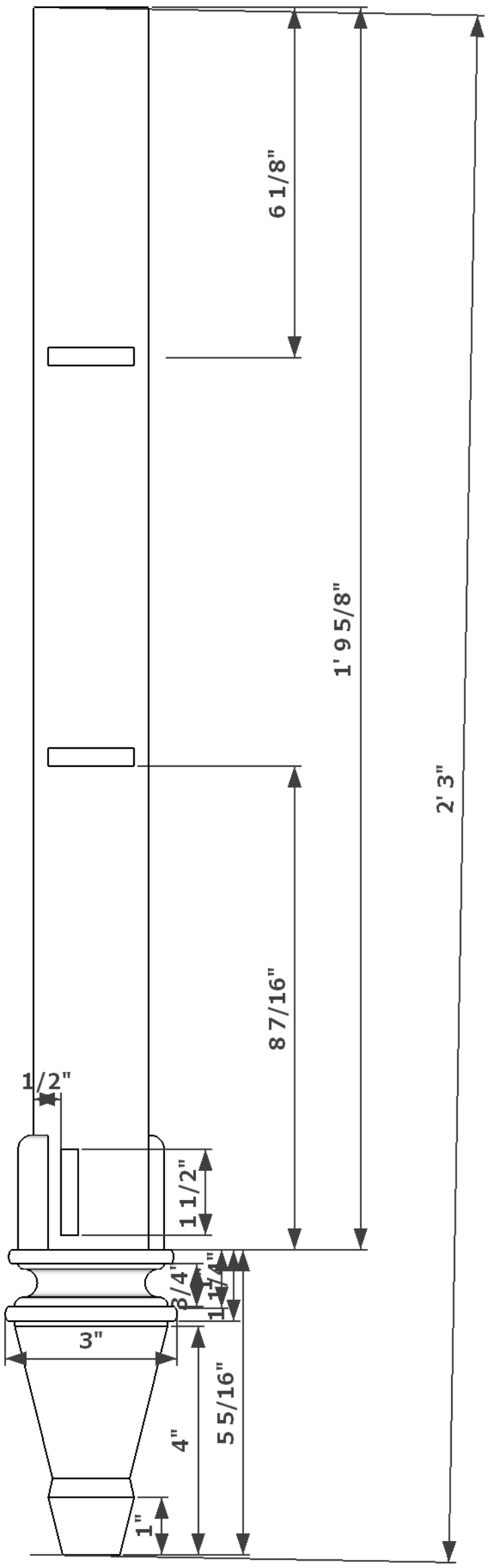

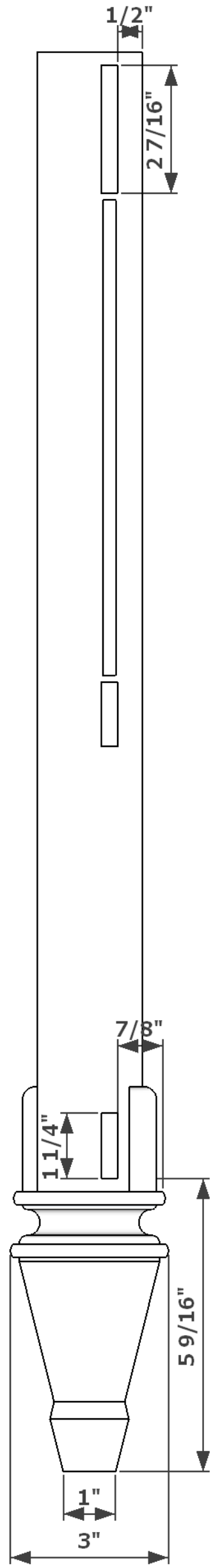

Pièce H	BERTRAND LISEE CANTONS DE L'EST Table de nuit Odélie	Dessiné par: Bertrand Lisée North Hatley, QC Date: 15-12-2011

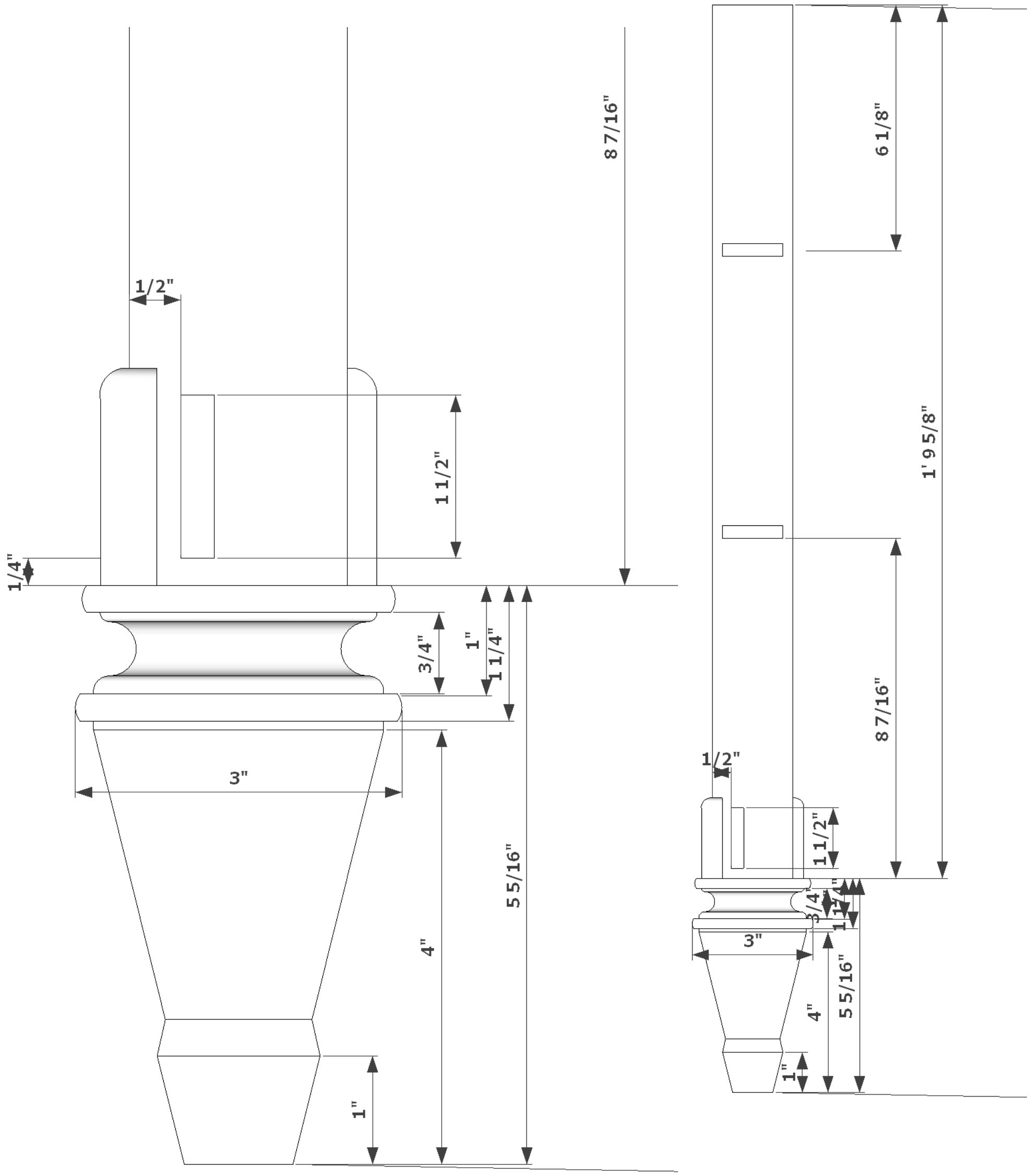

Pièce H vue de droite

BERTRAND LISEE
CANTONS DE L'EST

Table de nuit Odélie

Dessiné par:
Bertrand Lisée North Hatley, QC

Date: 15-12-2011

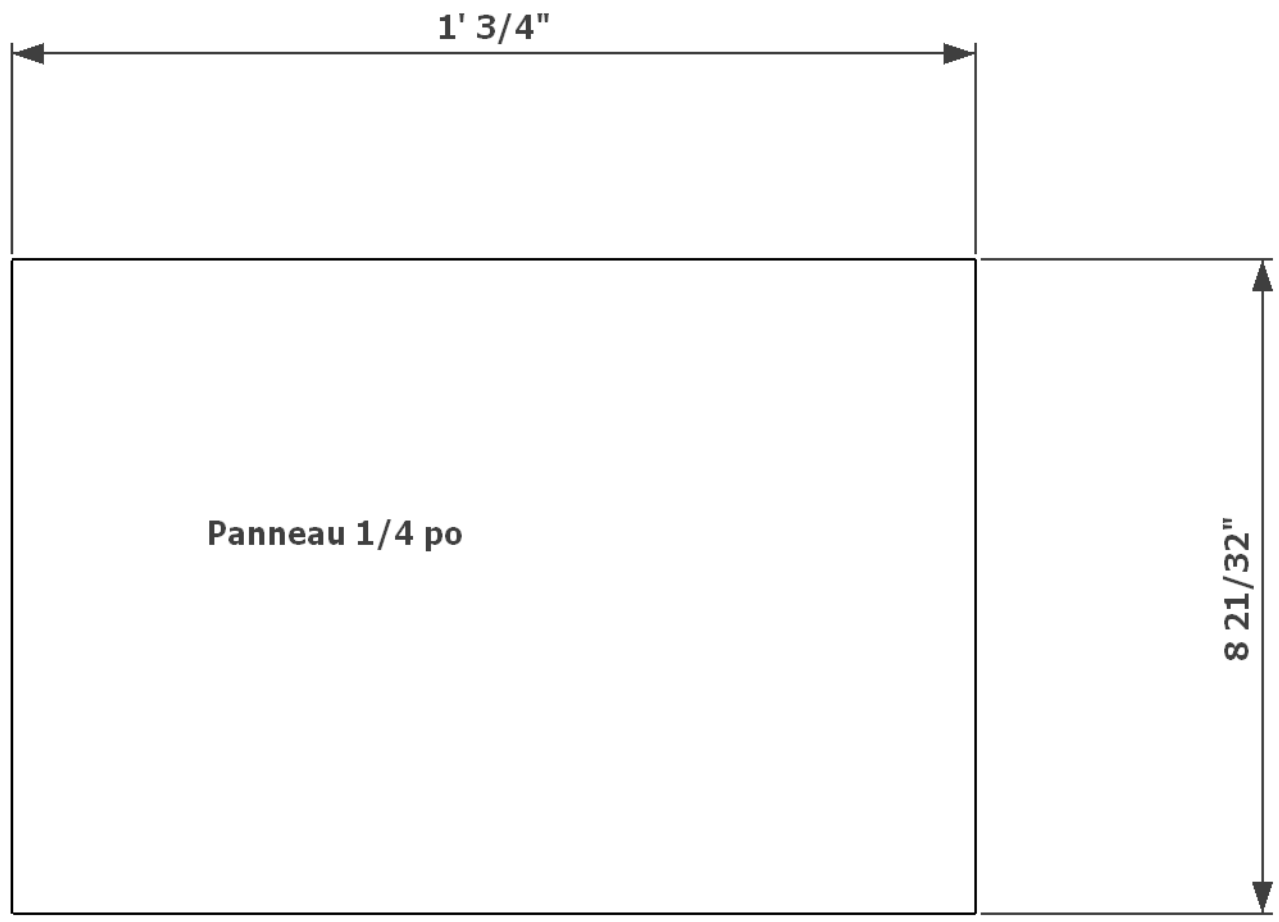

Pièce I	BERTRAND LISEE CANTONS DE L'EST Table de nuit Odélie	Dessiné par: Bertrand Lisée North Hatley, QC Date: 15-12-2011

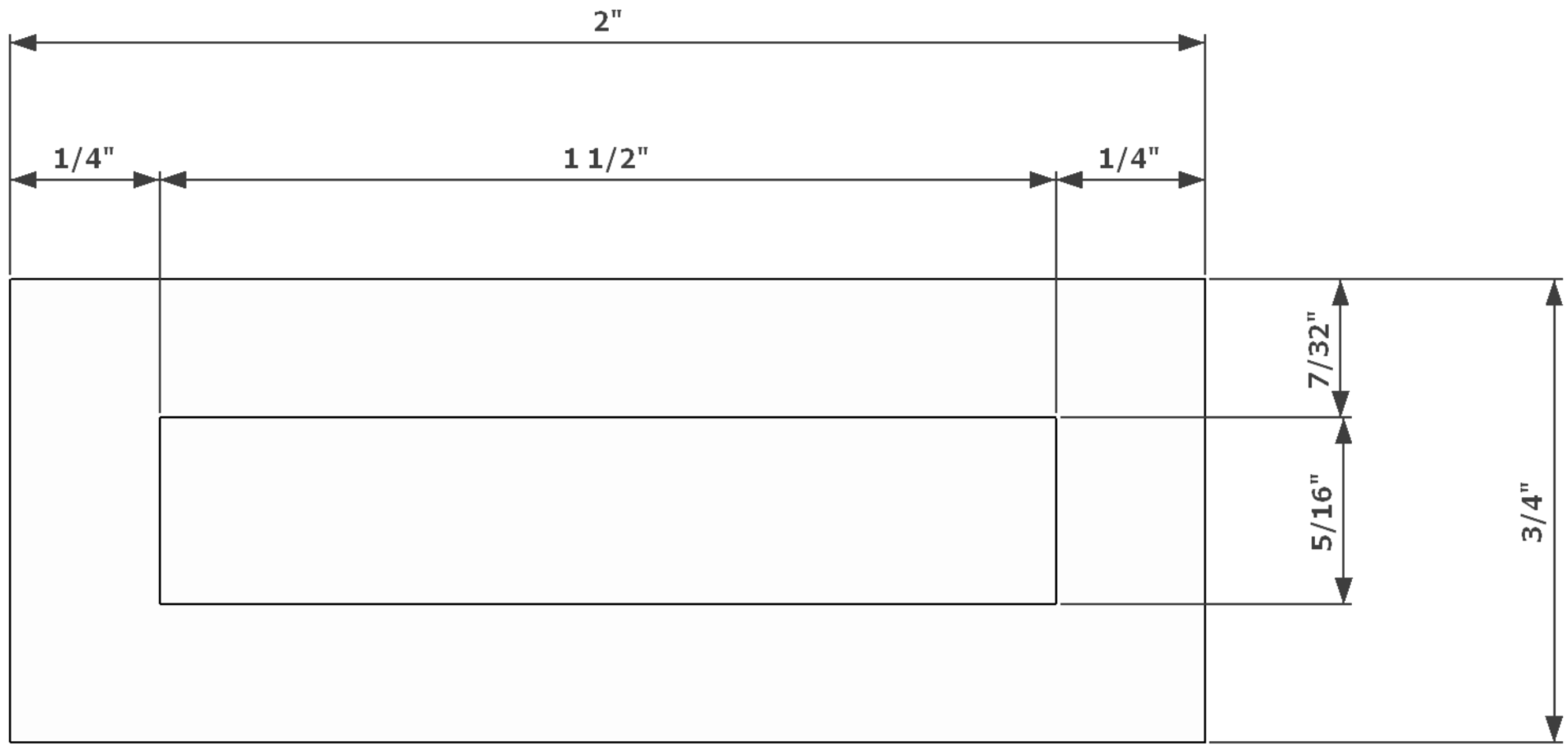

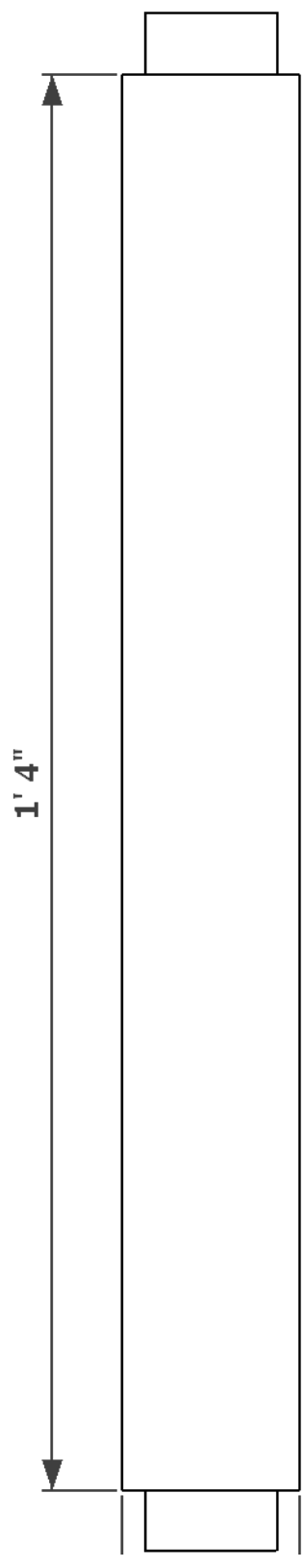

Pièce J	BERTRAND LISEE CANTONS DE L'EST	Dessiné par: Bertrand Lisée North Hatley, QC
	Table de nuit Odélie	Date: 15-12-2011

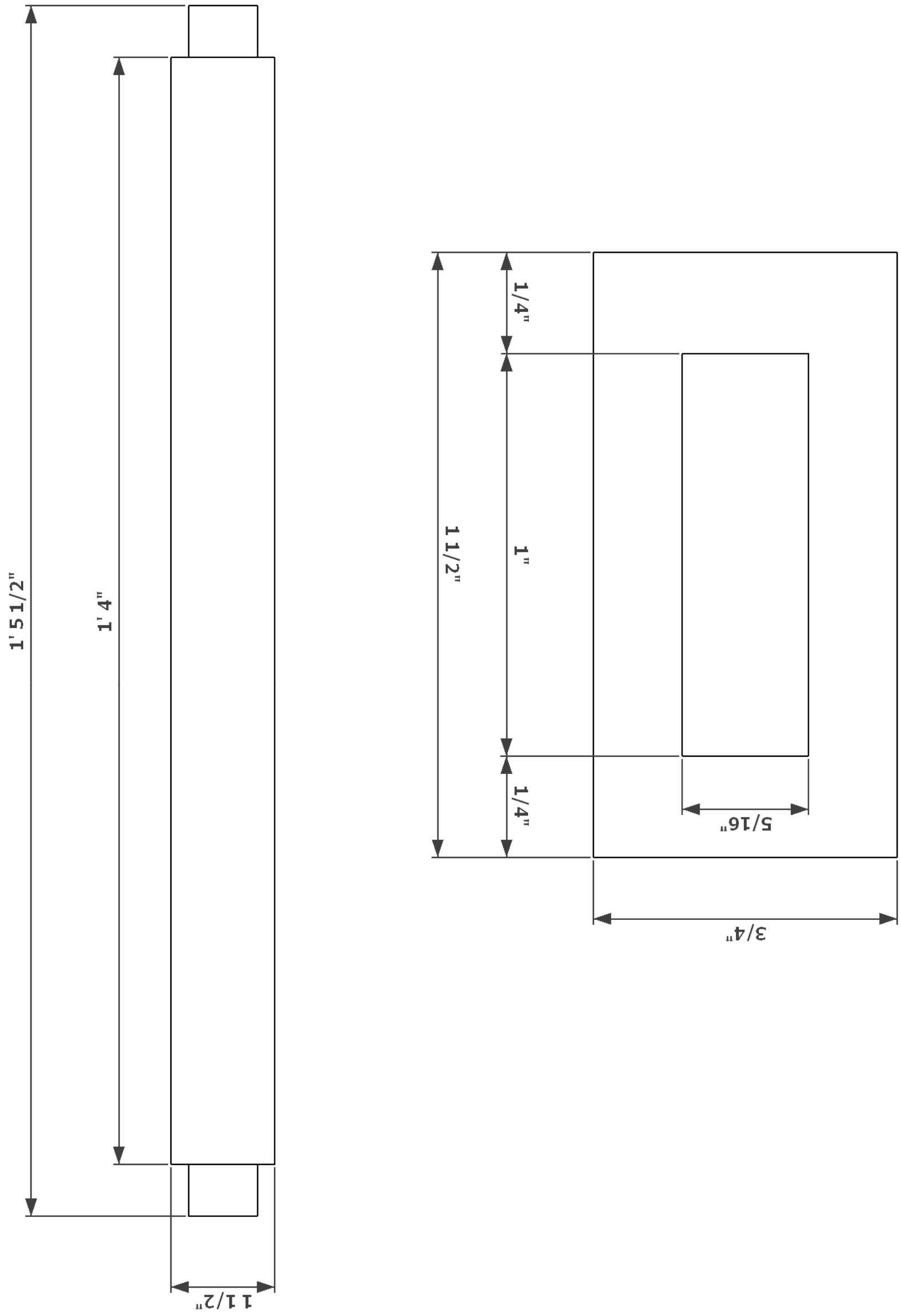

Pièce K	BERTRAND LISEE CANTONS DE L'EST	Dessiné par: Bertrand Lisée North Hatley, QC
	Table de nuit Odélie	Date: 15-12-2011

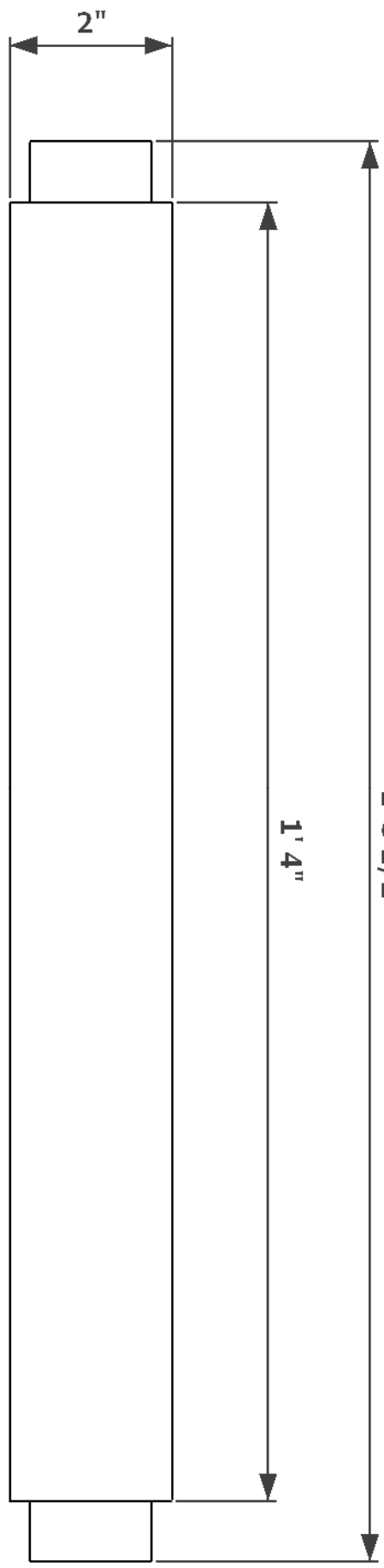

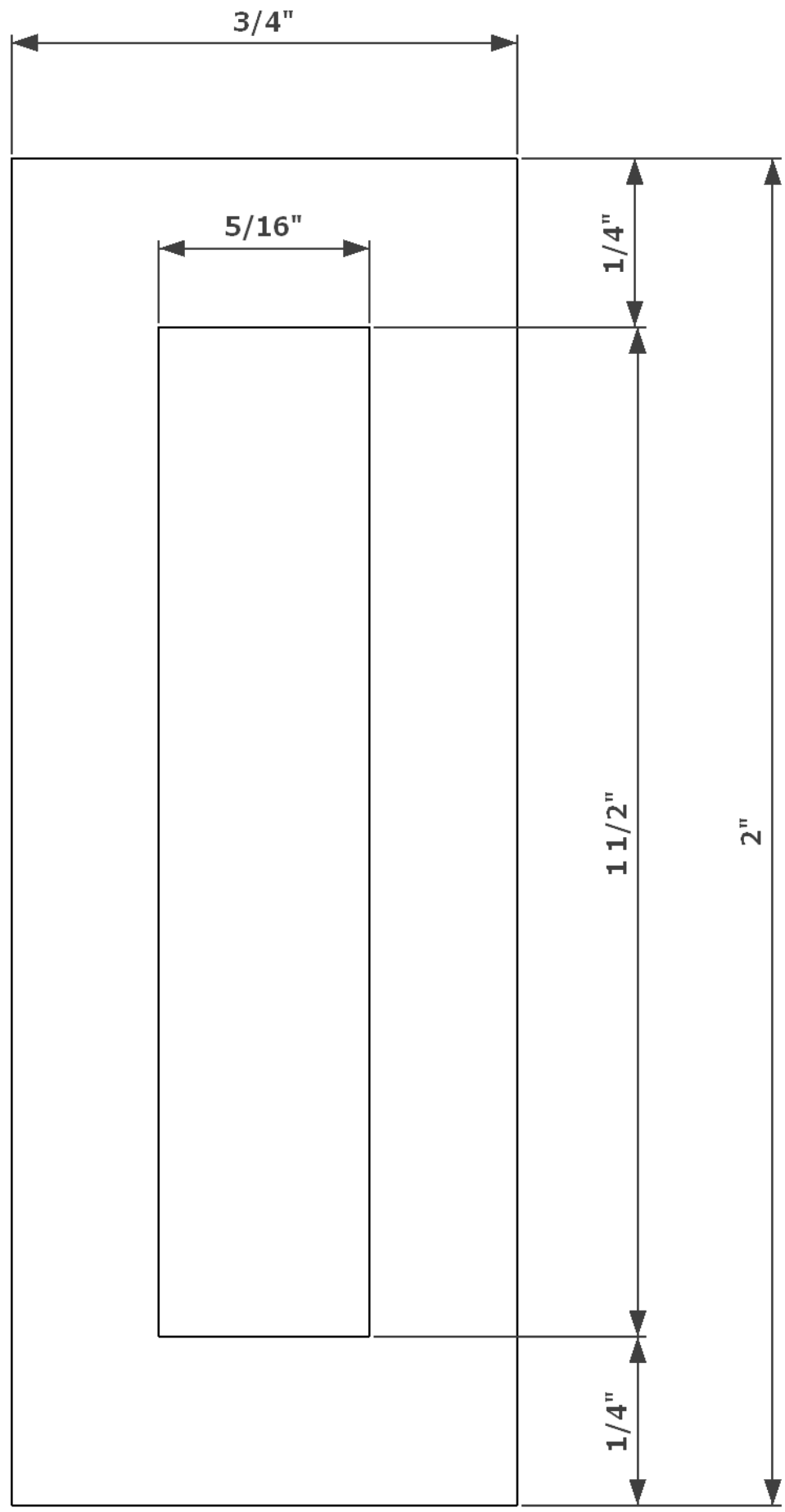

Pièce M	BERTRAND LISEE CANTONS DE L'EST	Dessiné par: Bertrand Lisée North Hatley, QC
	Table de nuit Odélie	Date: 15-12-2011

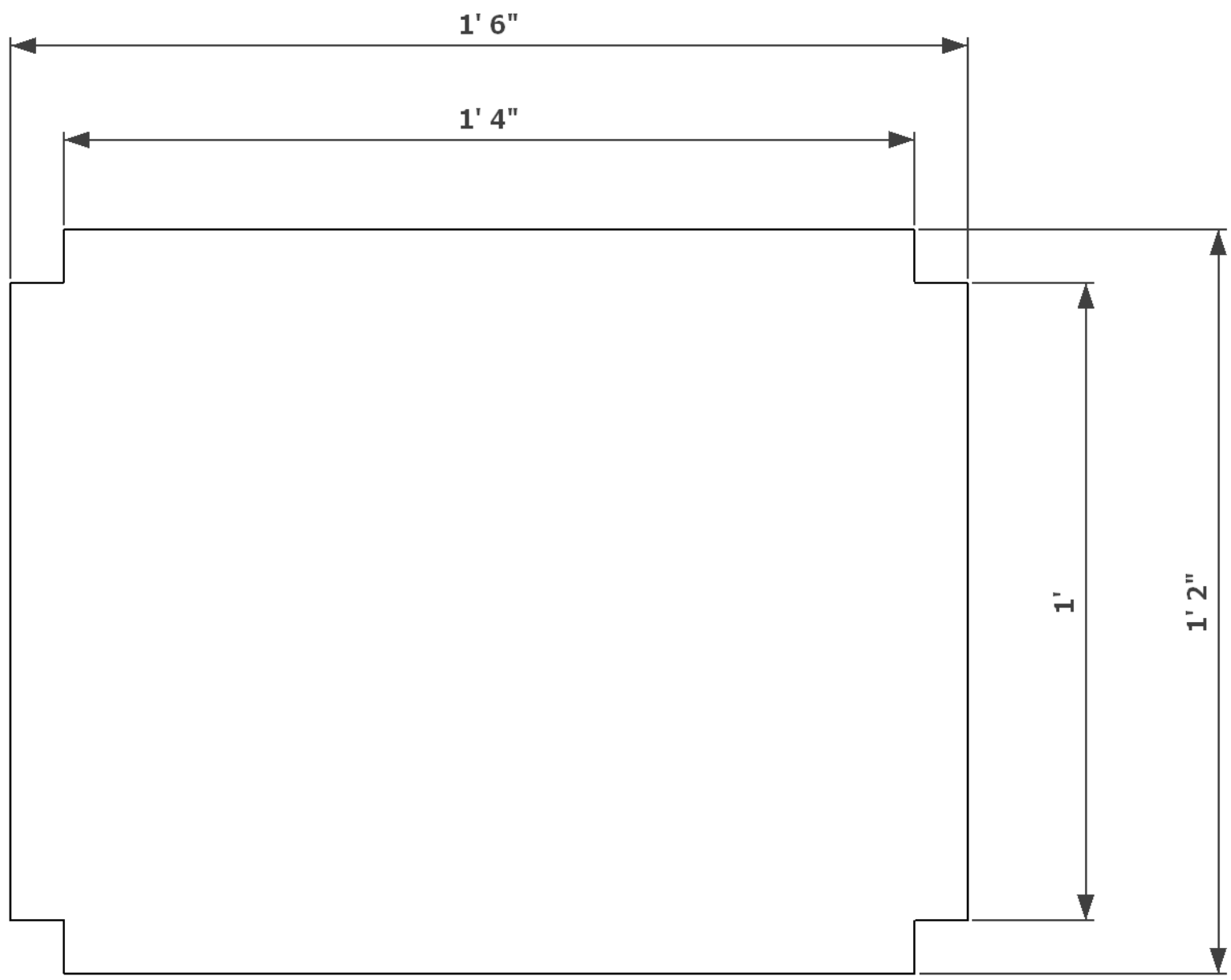

Pièce M	BERTRAND LISEE CANTONS DE L'EST	Dessiné par: Bertrand Lisée North Hatley, QC
	Table de nuit Odélie	Date: 15-12-2011

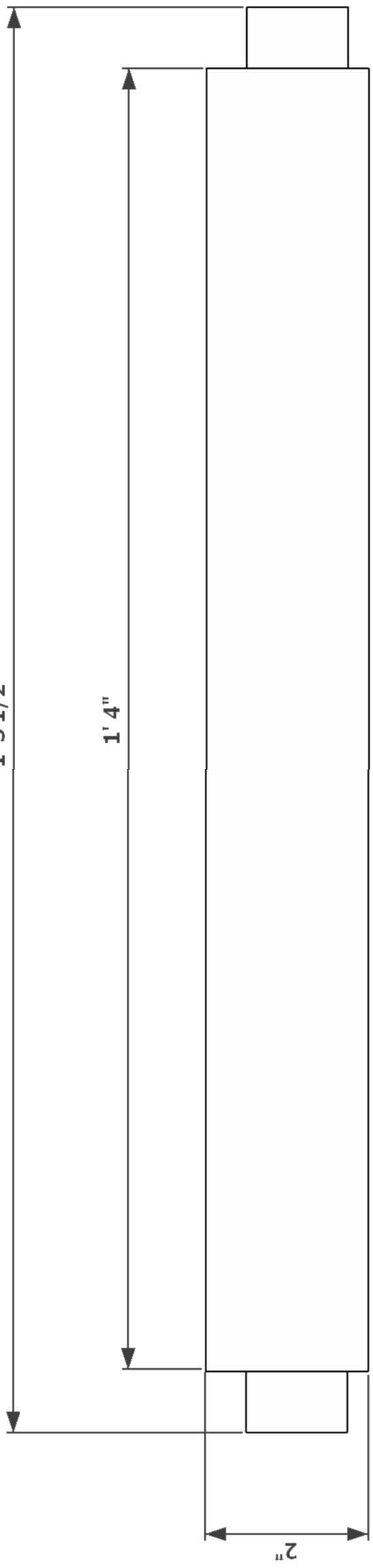

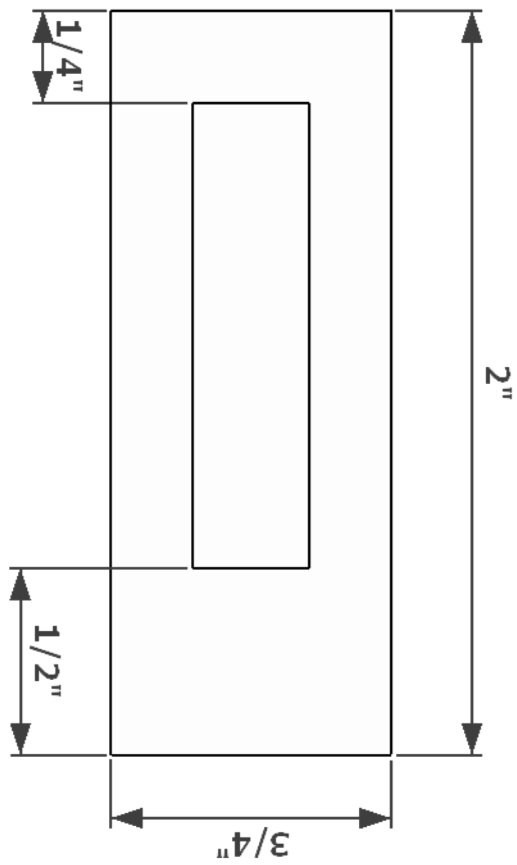

Pièce N	BERTRAND LISEE CANTONS DE L'EST Table de nuit Odélie	Dessiné par: Bertrand Lisée North Hatley, QC Date: 15-12-2011

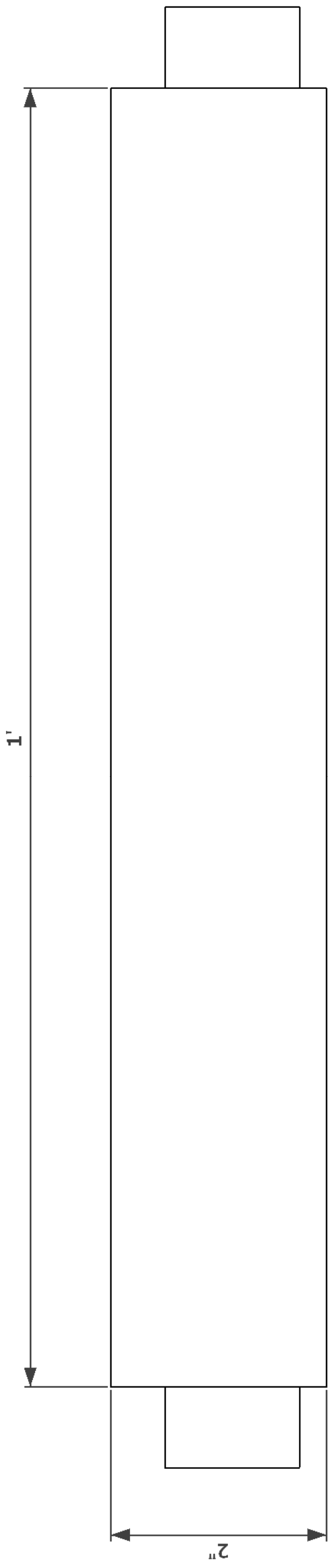

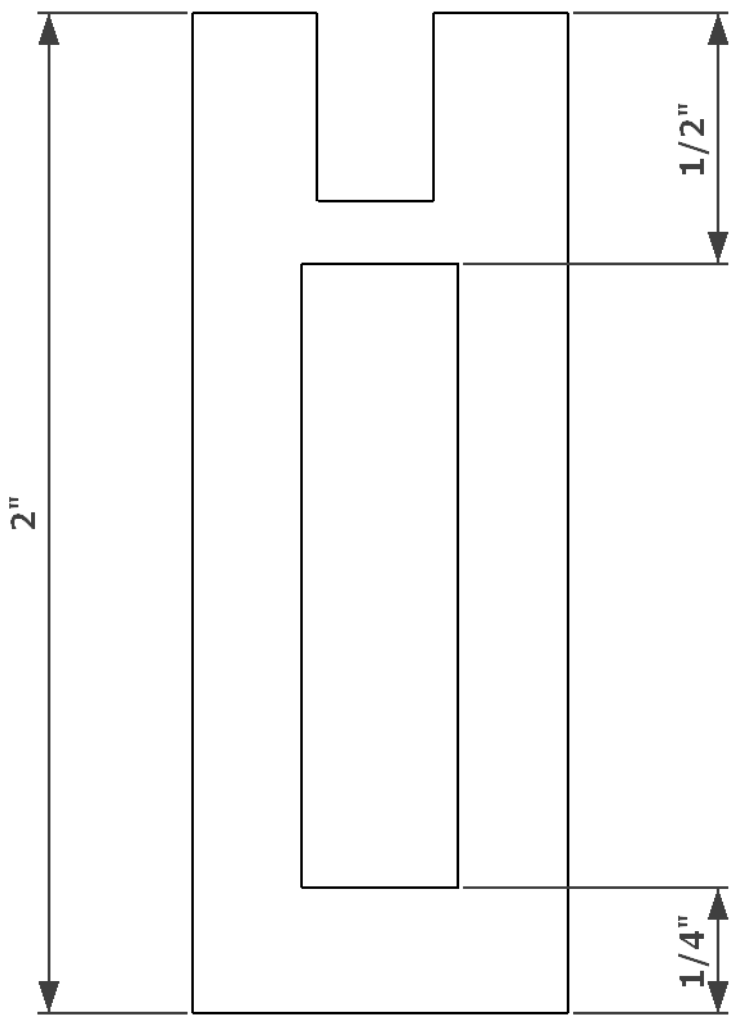

Pièce O

BERTRAND LISEE
CANTONS DE L'EST

Table de nuit Odélie

Dessiné par:
Bertrand Lisée North Hatley, QC

Date: 15-12-2011

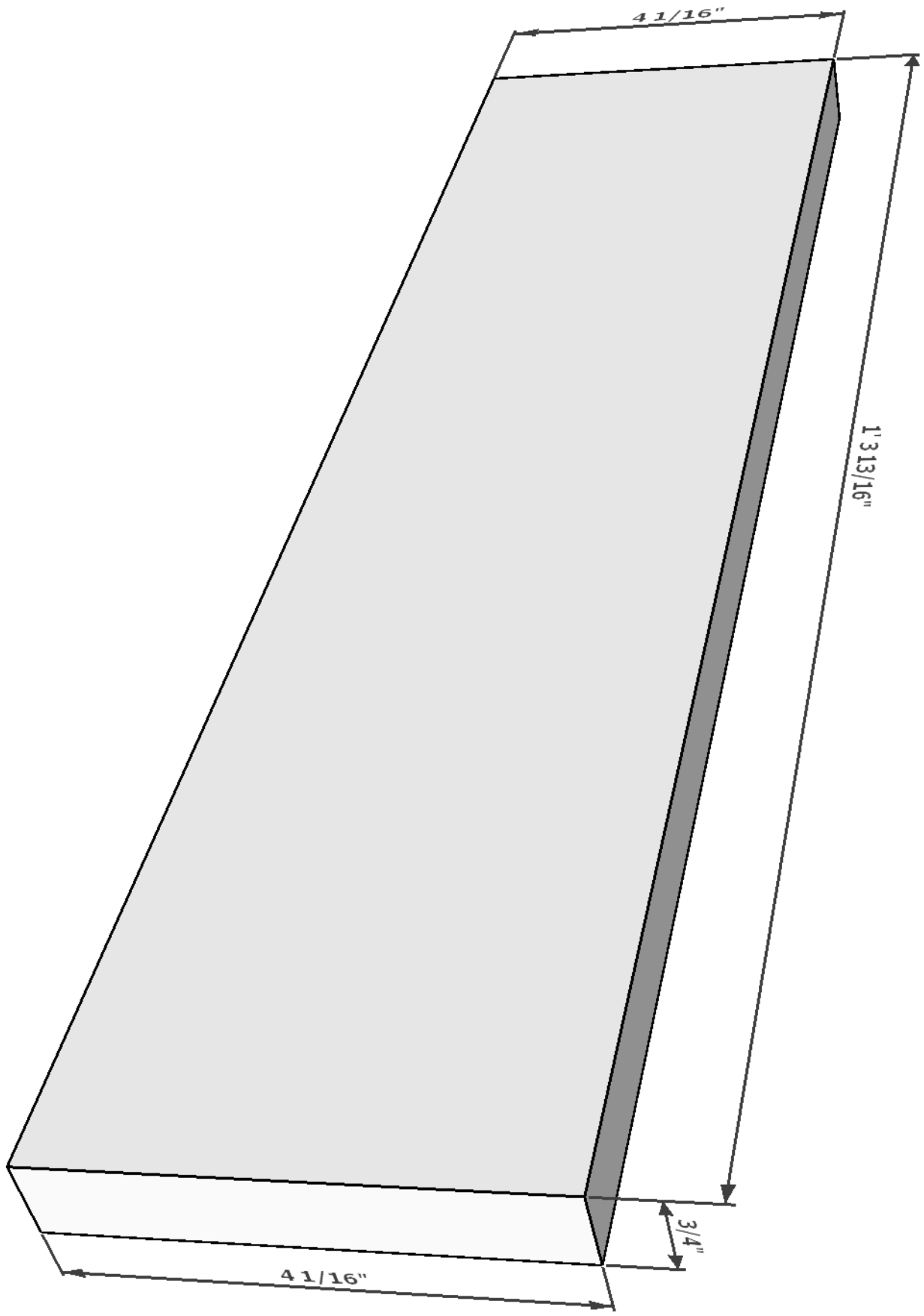

Pièce T1A	BERTRAND LISEE CANTONS DE L'EST	Dessiné par: Bertrand Lisée North Hatley, QC
	Table de nuit Odélie	Date: 15-12-2011

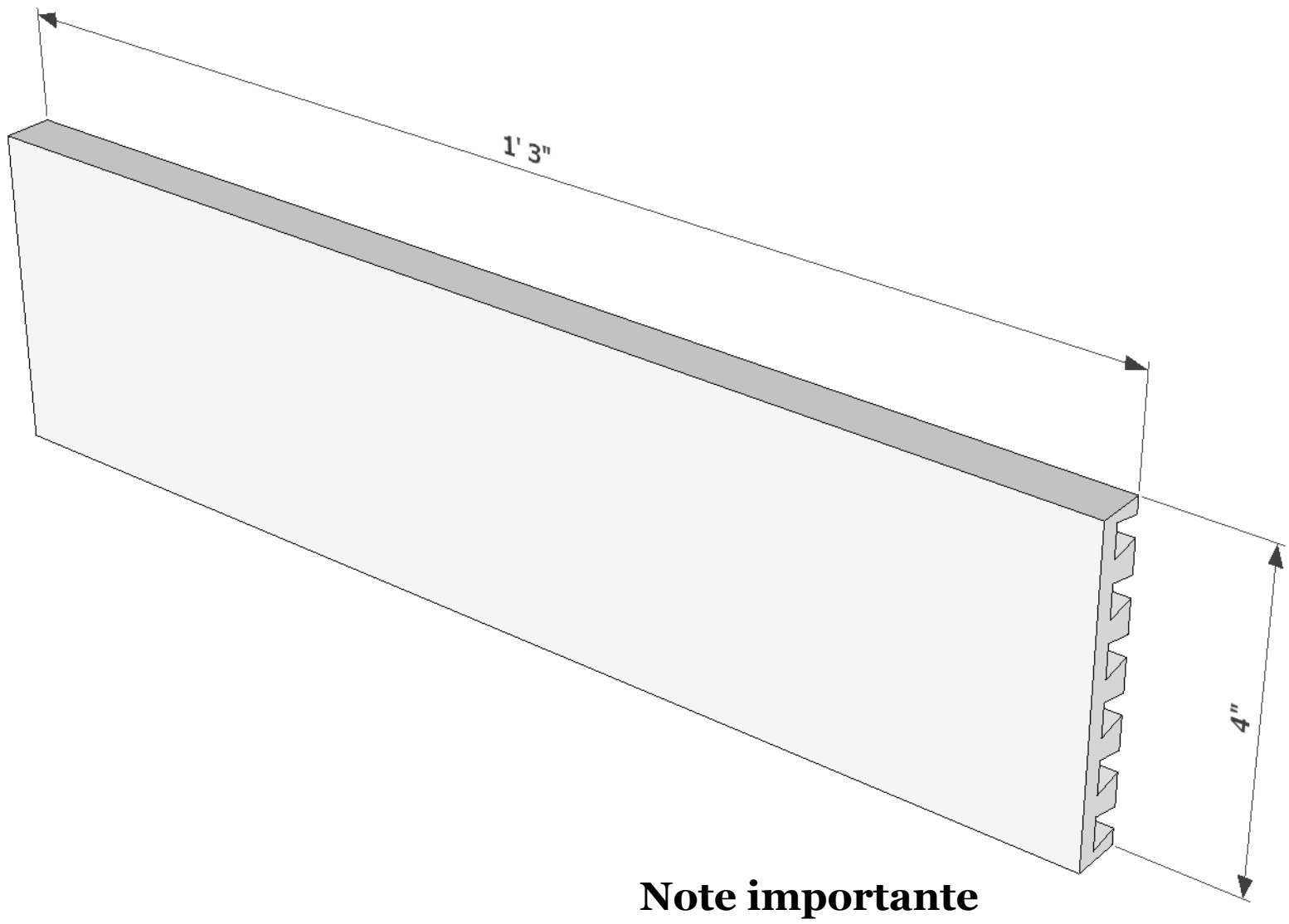

Note importante
La hauteur des tiroirs doit
être réduite de 3/4"

Pièce T1B	BERTRAND LISEE CANTONS DE L'EST Table de nuit Odélie	Dessiné par: Bertrand Lisée North Hatley, QC Date: 15-12-2011

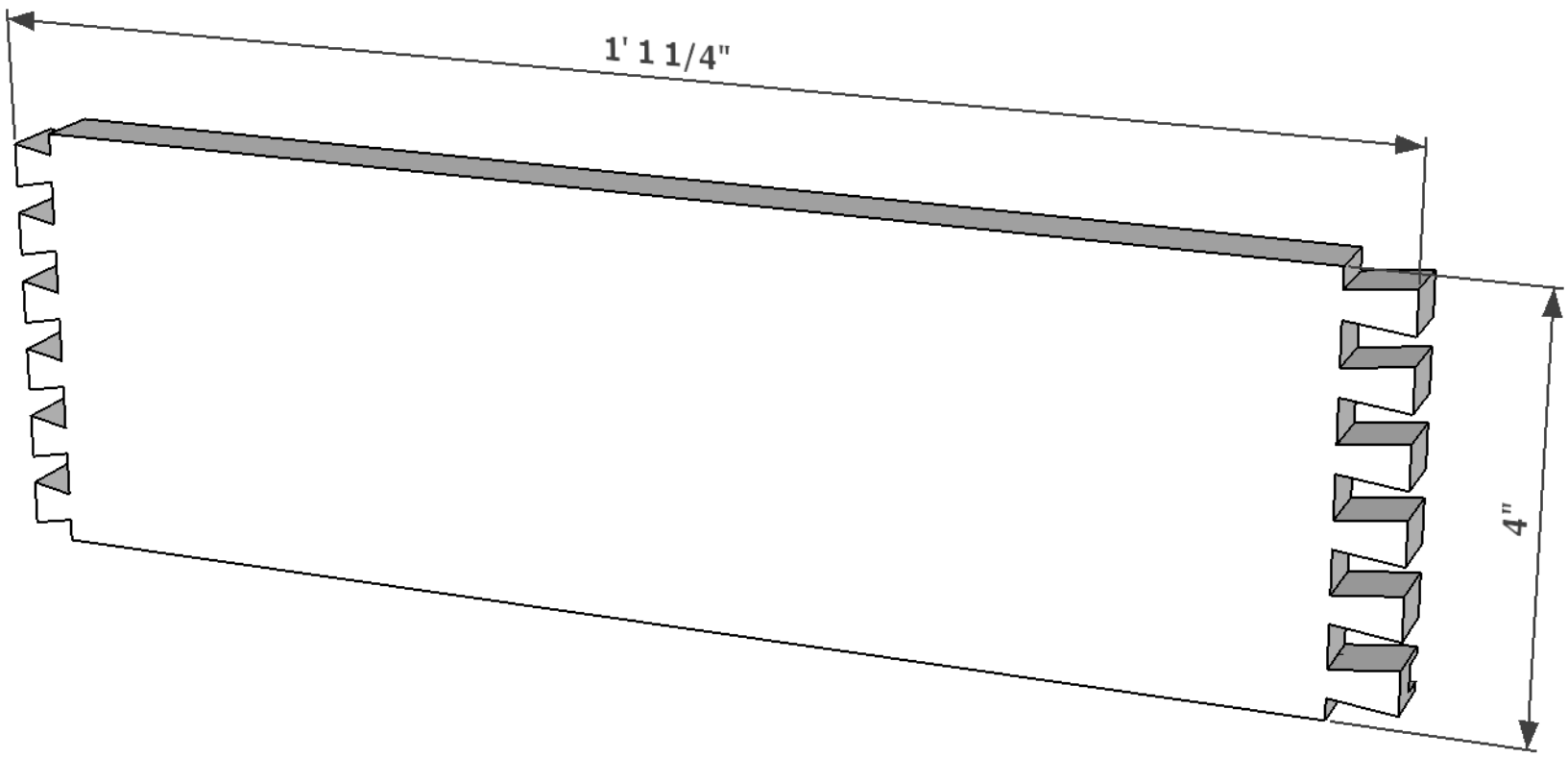

Note importante
La hauteur des tiroirs doit
être réduite de 3/4"

Pièce T1C	BERTRAND LISEE CANTONS DE L'EST Table de nuit Odélie	Dessiné par: Bertrand Lisée North Hatley, QC Date: 15-12-2011

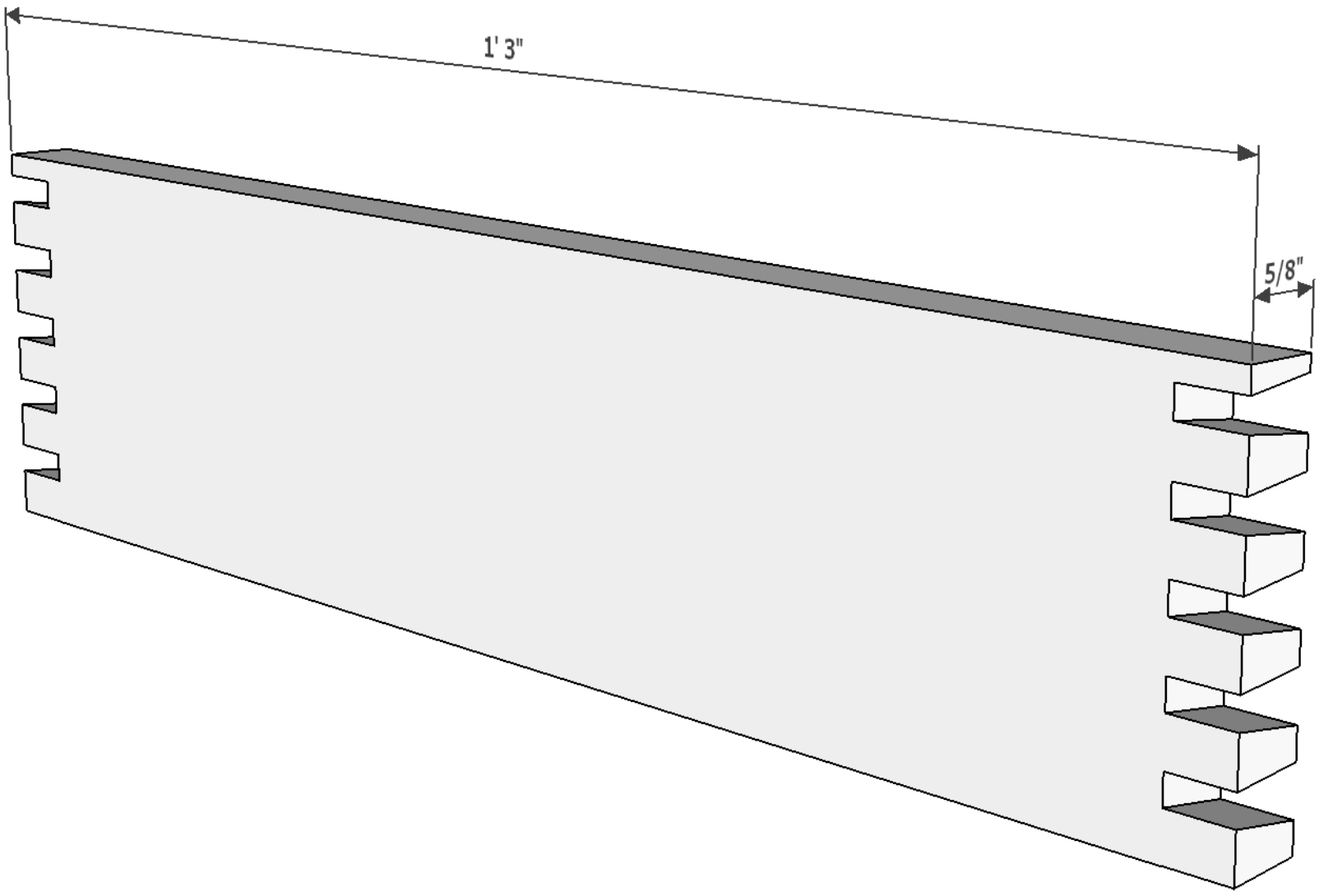

Note importante
La hauteur des tiroirs doit être réduite de 3/4"

Pièce T1D	BERTRAND LISEE CANTONS DE L'EST Table de nuit Odélie	Dessiné par: Bertrand Lisée North Hatley, QC Date: 15-12-2011

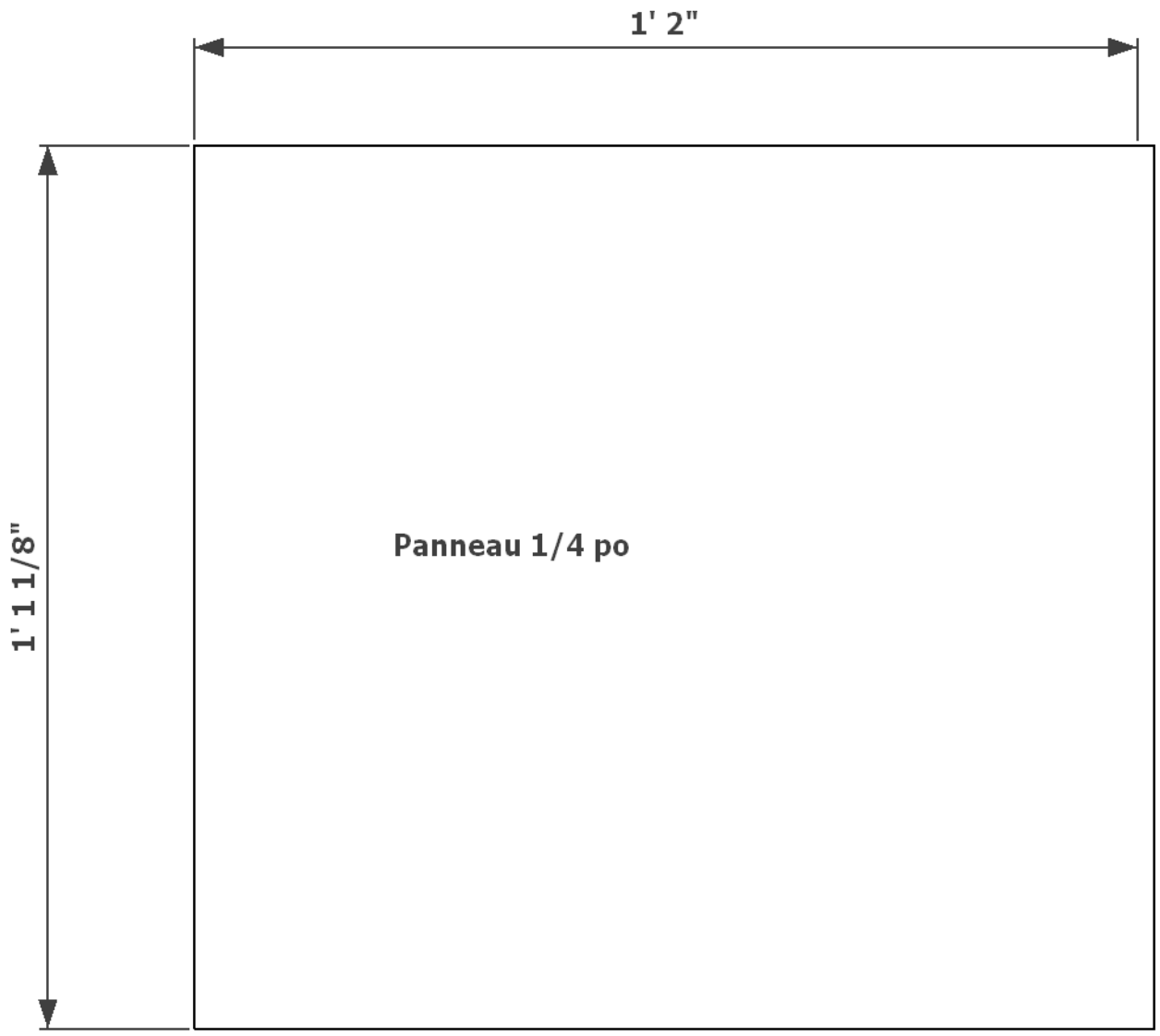

Pièce T1E	BERTRAND LISEE CANTONS DE L'EST	Dessiné par: Bertrand Lisée North Hatley, QC
	Table de nuit Odélie	Date: 15-12-2011

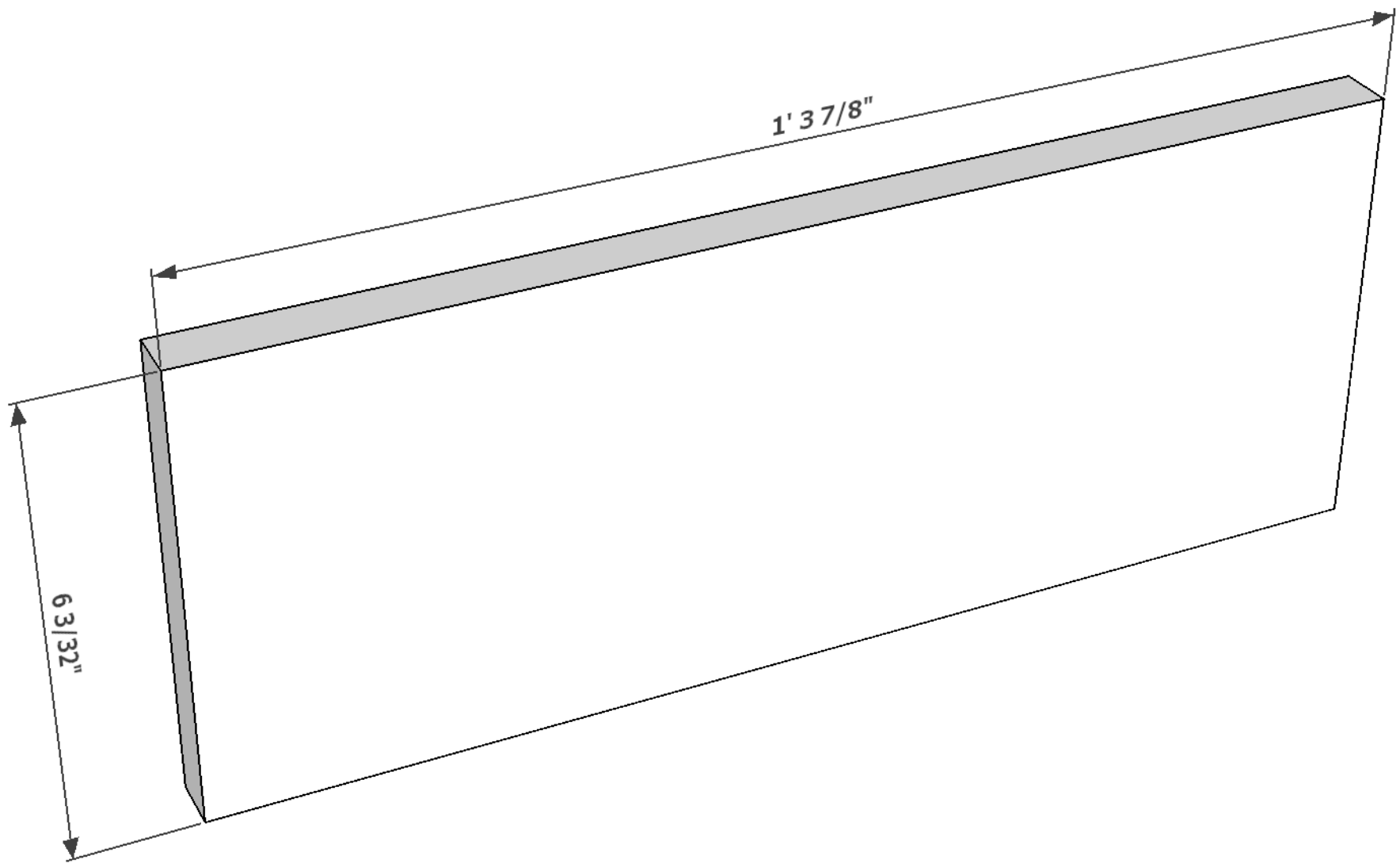

Pièce T2A	BERTRAND LISEE CANTONS DE L'EST Table de nuit Odélie	Dessiné par: Bertrand Lisée North Hatley, QC Date: 15-12-2011

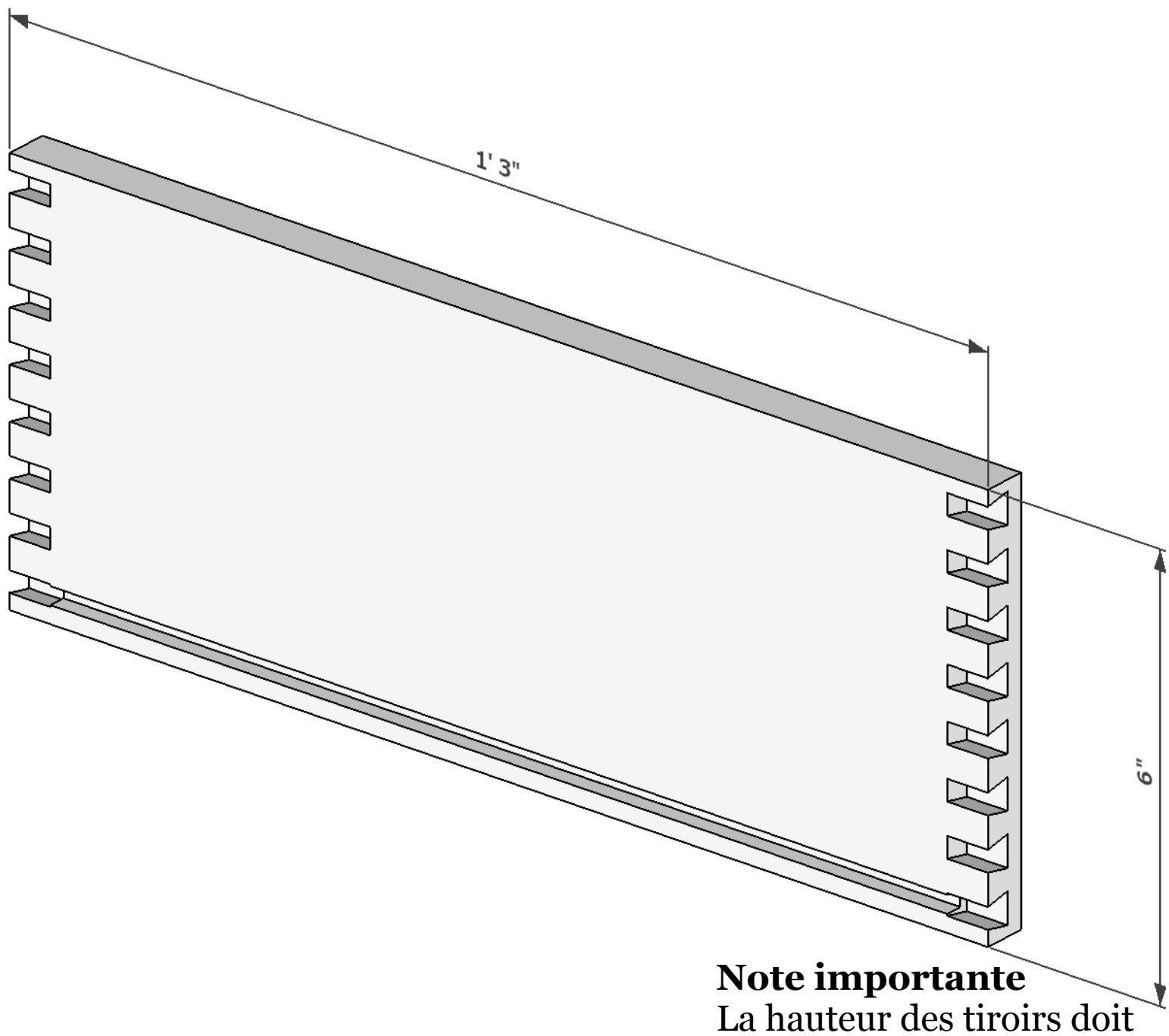

Note importante
La hauteur des tiroirs doit être réduite de 3/4"

Pièce T2B	BERTRAND LISEE CANTONS DE L'EST Table de nuit Odélie	Dessiné par: Bertrand Lisée North Hatley, QC Date: 15-12-2011

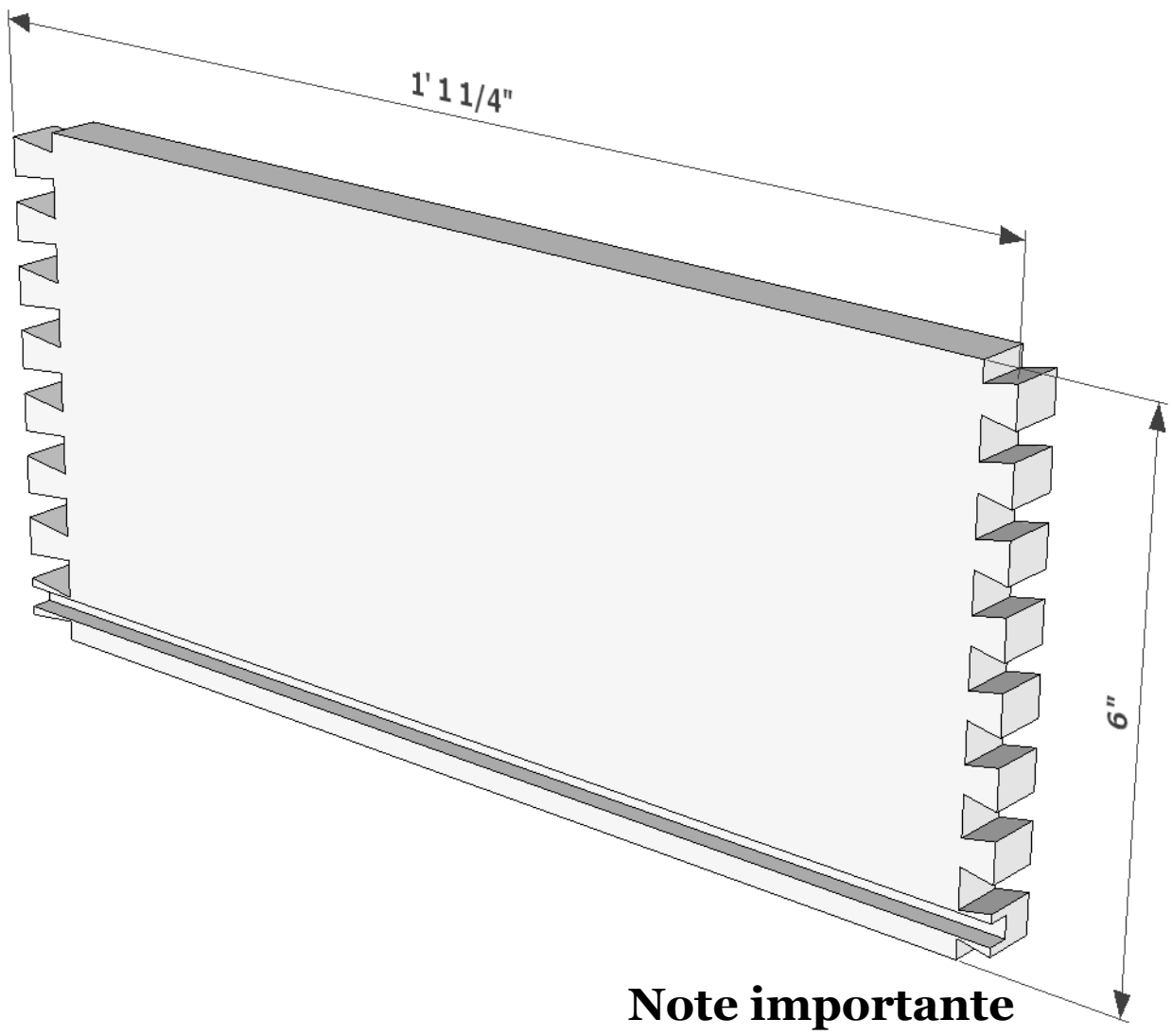

Note importante
La hauteur des tiroirs doit être réduite de 3/4"

Pièce T2C	BERTRAND LISEE CANTONS DE L'EST Table de nuit Odélie	Dessiné par: Bertrand Lisée North Hatley, QC Date: 15-12-2011

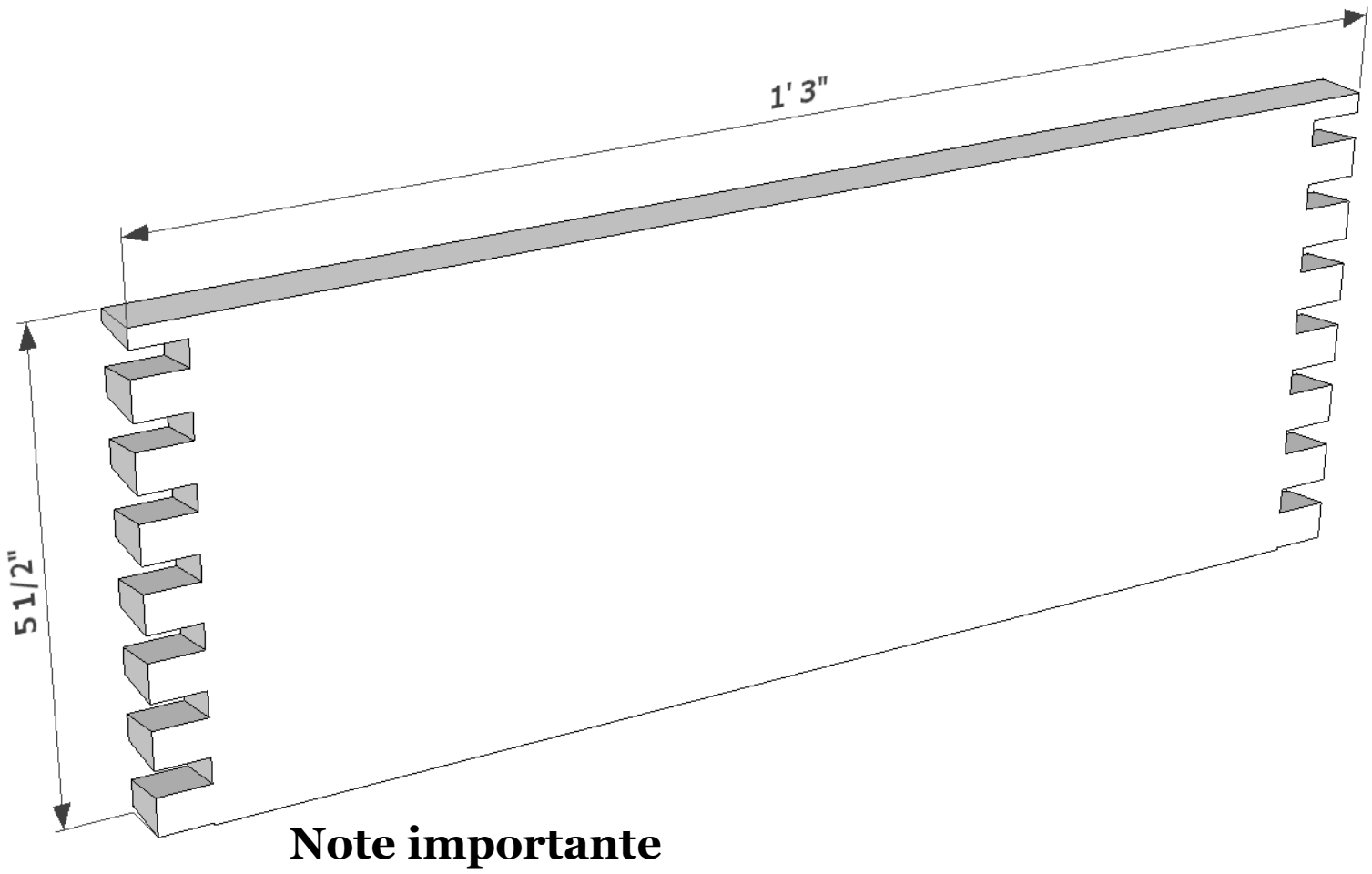

Note importante
La hauteur des tiroirs doit
être réduite de 3/4"

Pièce T2D	BERTRAND LISEE CANTONS DE L'EST	Dessiné par: Bertrand Lisée North Hatley, QC
	Table de nuit Odélie	Date: 15-12-2011

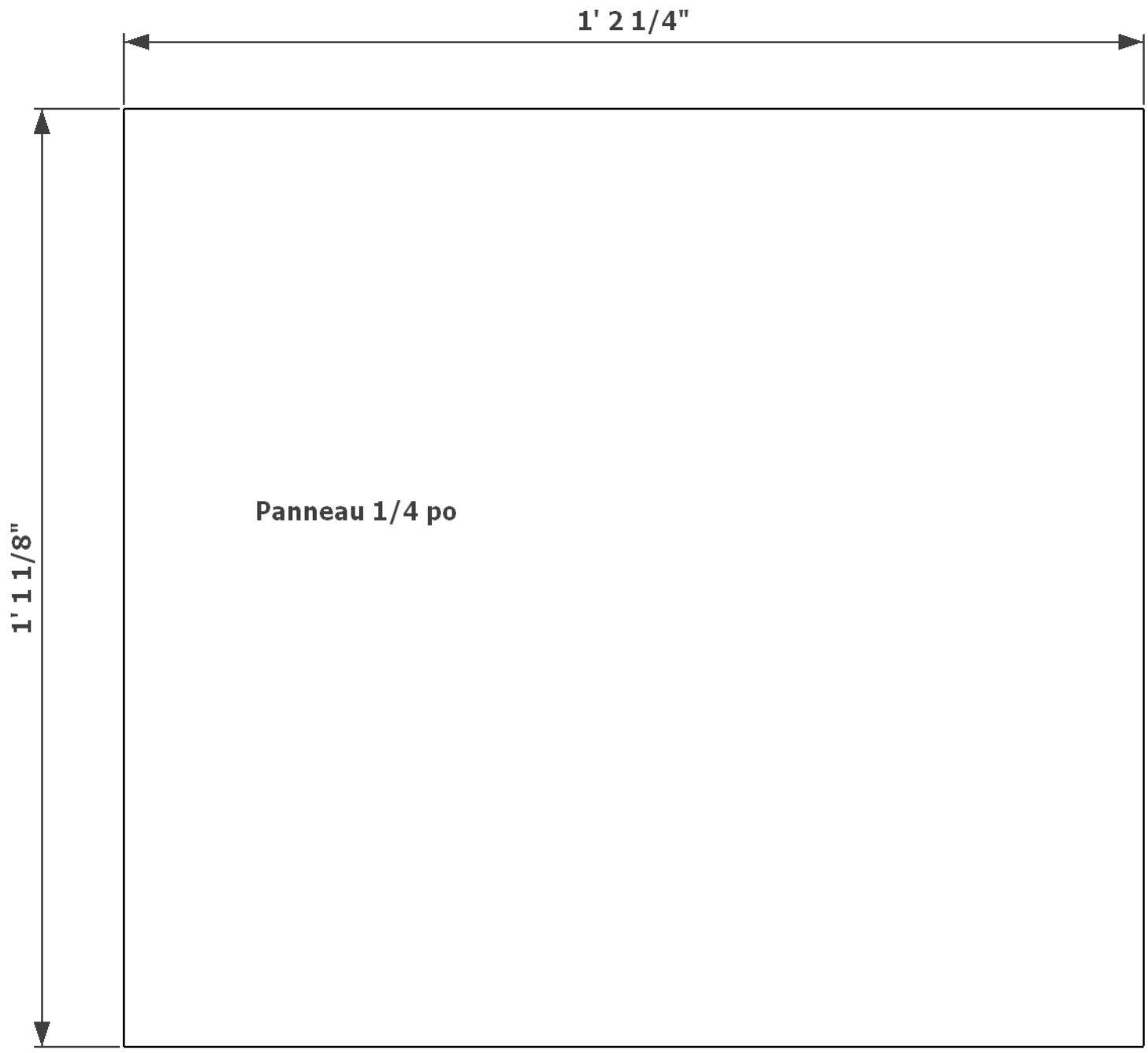

Pièce T2E	BERTRAND LISEE CANTONS DE L'EST Table de nuit Odélie	Dessiné par: Bertrand Lisée North Hatley, QC Date: 15-12-2011