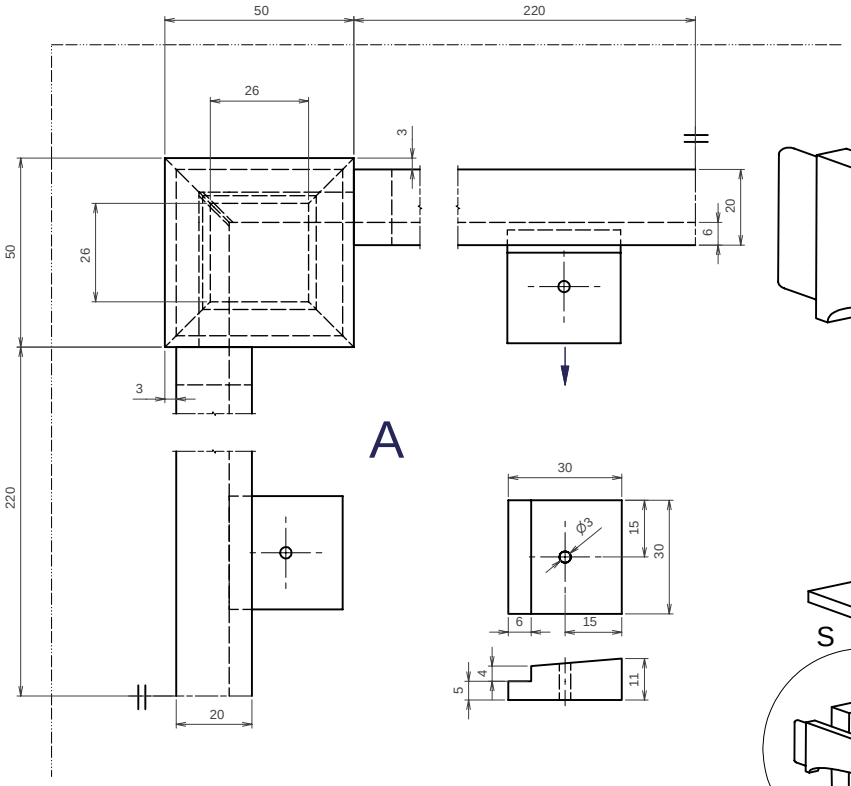

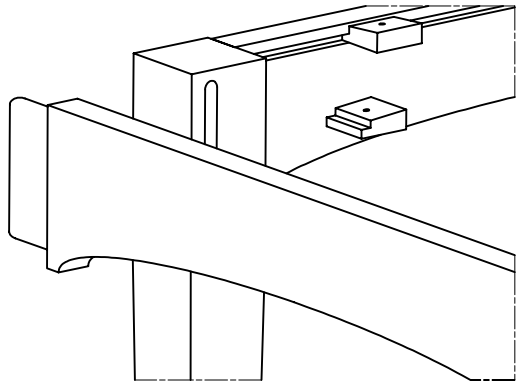

S (1:2)

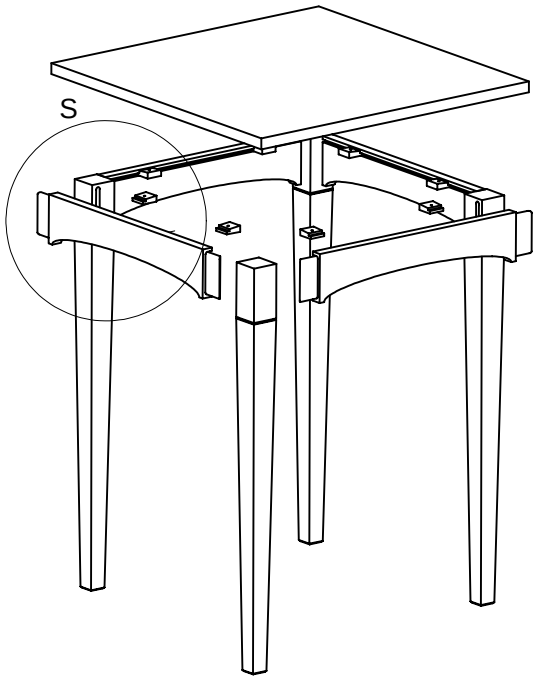

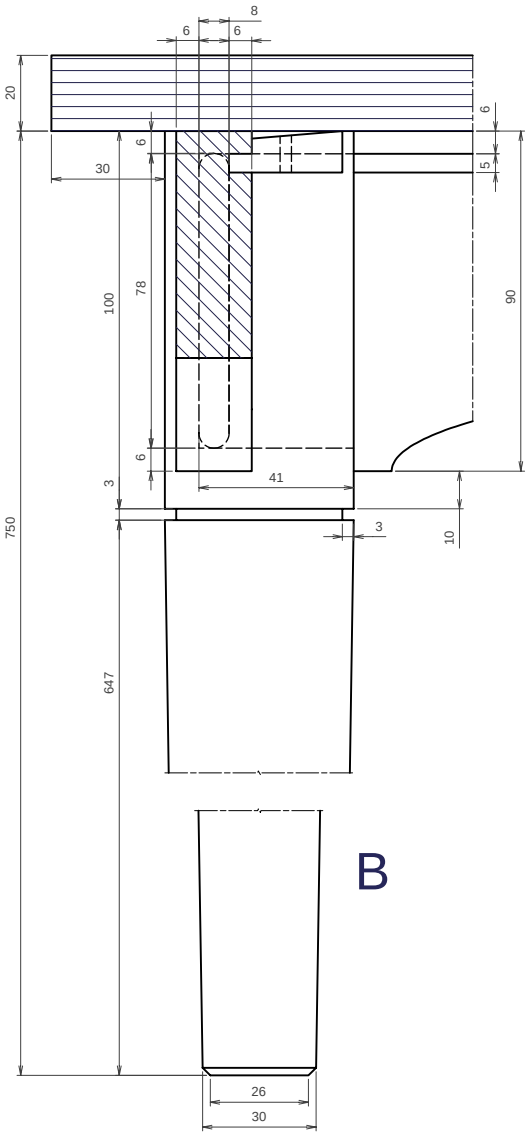

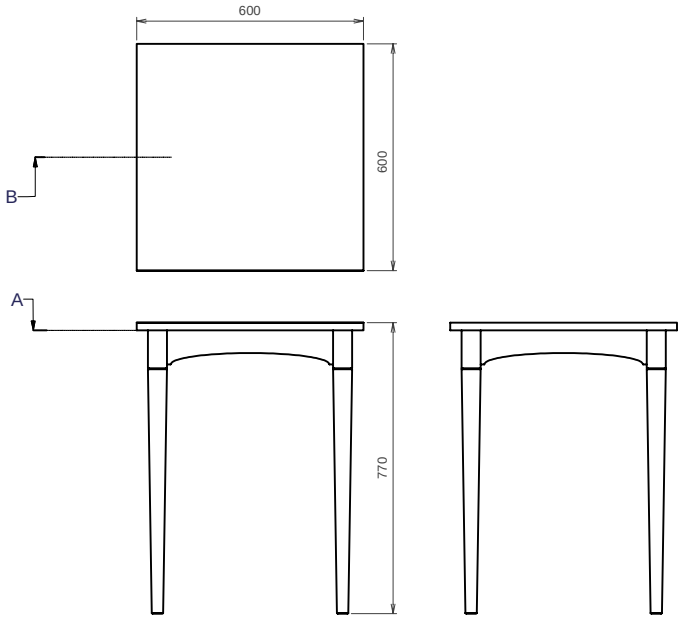

Getekend: R.Heij/P.v.d.Winkel	Gezien:	schaal: 1:1/1:10		datum 6-11-2003	
HMC Amsterdam		TAFEL BLOK 2 2003/2004			
		tafel.iam		Tek. Nr	formaat 1 / 1