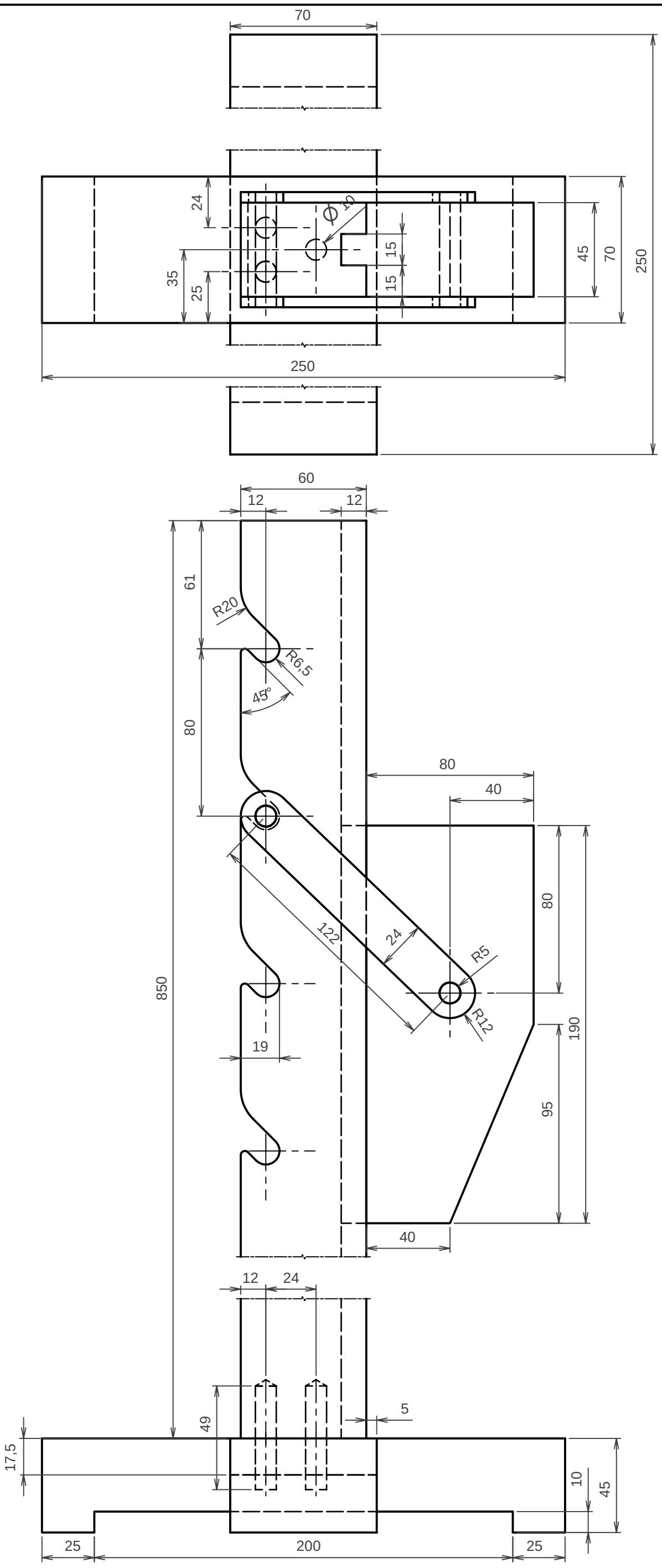

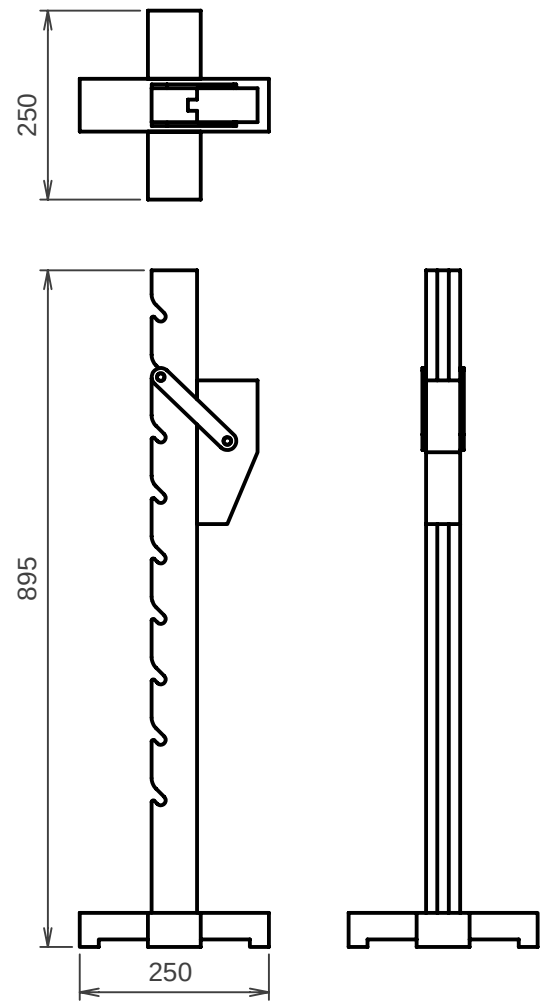

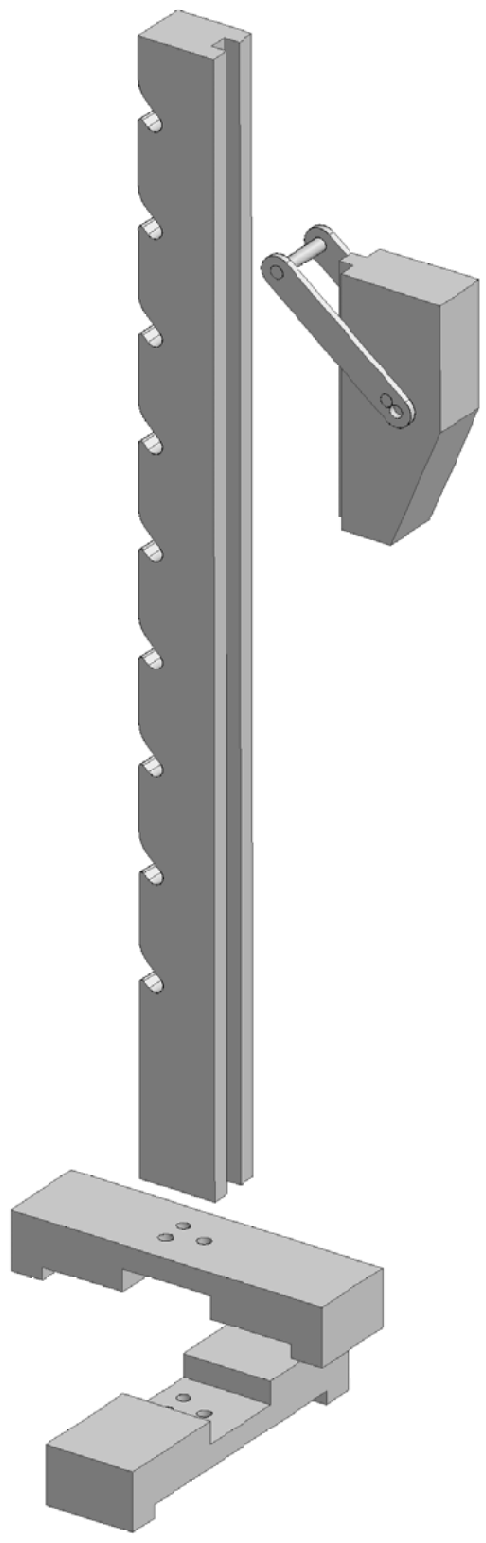

schaal: 1:2	getekend: R.Heij	inventor idw file:	
maateenheid: mm	klas:	bankknecht.iam	
datum: 29-6-2004	gezien:		
productontwikkeling HOUT- EN MEUBILERINGSCOLLEGE AMSTERDAM	**bankknechtje**	tek. nr **1**	formaat A3